数　量　計　算　書

3.4.22
鶴岡駅茅原線

数量総括表

ﾚﾍﾞﾙ2 工種	ﾚﾍﾞﾙ3 種別	ﾚﾍﾞﾙ4 細別	ﾚﾍﾞﾙ5 規格	区　分 30年度	単位	摘要
道路土工						
	掘削工	道路部掘削	砂質土	110	m3	
	土砂等運搬		L=4km以下	110	m3	
	取り壊し	アスファルト	t=5cm	410	m2	
		運搬処理工		21	m3	
歩道工						
	歩道工	路盤工	再生切込砕石 RC-40 t=10cm	1,470	m2	
		平板ブロック	透水性 3900*300*60mm	360	m2	
		〃	透水性 100*100*60mm	1,150	m2	
		誘導ブロック	点状ブロック 300*300*60	149	m	
		〃	線状ブロック 300*300*60	32	m	
		〃	面積	54	m2	
	乗入工	路盤工	再生切込砕石 RC-40 t=25cm	138	m2	
		表層工	カラー舗装工 t=5cm	138	m2	
		地先境界 ブロック	C種 150*150	44	m2	
		誘導ブロック	線状ブロック 300*300*60	51	m	

3.4.22
鶴岡駅茅原線

数量総括表

ﾚﾍﾞﾙ2 工種	ﾚﾍﾞﾙ3 種別	ﾚﾍﾞﾙ4 細別	ﾚﾍﾞﾙ5 規格	区　分 30年度	単位	摘要
排水路工	排水工	床掘		9	m3	
		埋戻し		5	m3	
		土砂運搬	L=4km以下	5	m3	
	側溝工	勾配可変型側溝 プレキャスト	US9-B-B300-H400	12	m	
		側溝蓋板 (Con製)	US9型葉300蓋 L=0.5m	11	枚	
		側溝蓋板 (鋼製)	US9型葉300蓋 L=0.5m	1	枚	
	集水枡工	SM-B500-H500		1	箇所	
	L型側溝工			37	m	
道路付属 施設工	土工	床掘り		45	m3	
		基礎砂	砂	20	m3	
		埋戻し	流用土	25	m3	
	ケーブル配管工	ケーブル配管	FEPΦ50mm	162	m	
		埋設シート	W150 2倍長	162	m	
	ケーブル布設工	ケーブル布設	CVV5.5sq-6C	174	m	
	ハンドホール 設置工	ハンドホール 設置	600*600*900 W=640kg	3	基	購入済
	基礎工	スパイラル基礎設 置工	Φ500mm t=6mm L=1.5m	3	本	制作済
		コンクリート 基礎設置工	H=10m Con基礎	1	基	制作済
	照明灯設置工	テーパーポール 設置工	H=8m STK溶融亜鉛メッキ シティブラウン指定色	3	基	制作済
		〃	H=10m STK溶融亜鉛メッキ シティブラウン指定色	1	基	制作済

3.4.22
鶴岡駅茅原線

数量総括表

ﾚﾍﾞﾙ2 工種	ﾚﾍﾞﾙ3 種別	ﾚﾍﾞﾙ4 細別	ﾚﾍﾞﾙ5 規格	区　分 30年度	単位	摘要
		照明灯器具(8m)	LW3203L	3	基	制作済
		照明灯器具(10m)	LW3703LC	1	基	制作済
積上 安全費	安全費	交通誘導員	B	59	人	

道路土工 数量集計表

ﾚﾍﾞﾙ3 種別	ﾚﾍﾞﾙ4 細別	ﾚﾍﾞﾙ5 規格	区　分 数量	区　分 改め数量	単位	摘要
掘削工	歩道部掘削 砂質土		112.9	110	m3	
土砂等運搬		L=9.5km以下	112.9	110	m3	
床掘り		排水構造物に計上	7.0	10	m3	
埋戻し	流用土	〃	2.9	3	m3	
土砂等運搬		L=9.5km以下	4.1	4	m3	
取り壊し	アスファルト		413.9	410	m2	
	運搬処理		20.7	21	m3	

土　工　　数量計算書

レベル4 工　　種	レベル5 種　　別	算　　式	数　量
掘削		112.9	112.9　m3
残土処理	L=9.5km以下	112.9	112.9　m3
床掘り	排水構造物に計上 道路側溝工	7	7.0　m3
埋戻し	排水構造物に計上 道路側溝部	2.9	2.9　m3
残土処理	L=9.5km以下	7.0-2.9	4.1　m3
取り壊し	アスファルト t=5cm		413.9　m2
	運搬処理		20.7　m3

取り壊し　　数　量　計　算　書

レベル4 工　　種	レベル5 種　　別	算　　式	数　量
アスファルト	t=5cm	413.9	413.9　m2
	運搬処理	413.9*0.05	20.7　m3

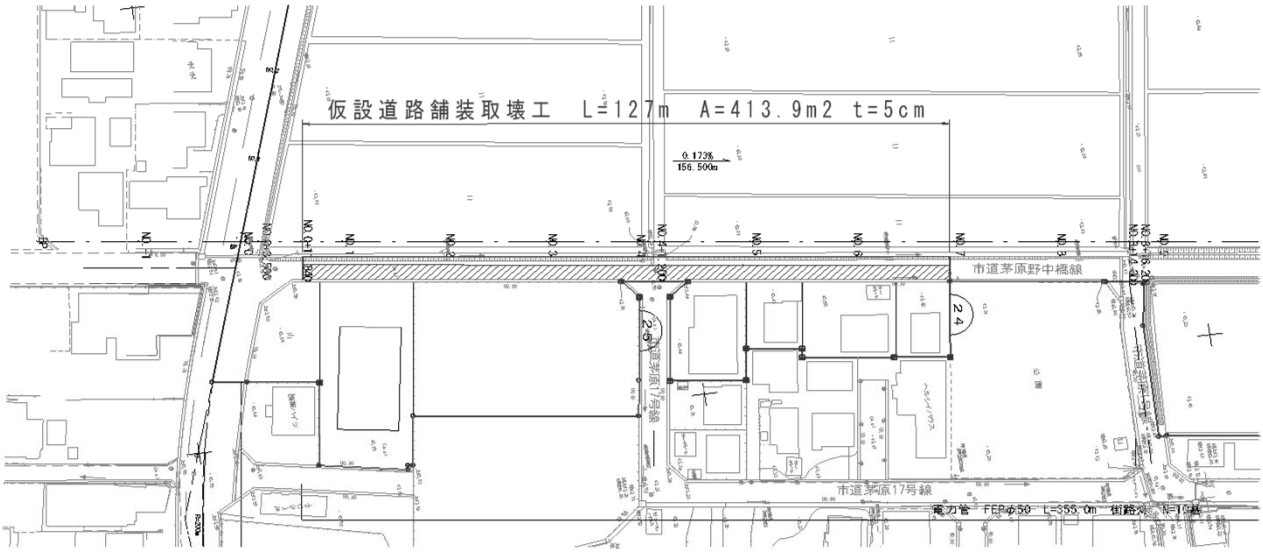

掘削工　　1/2　土 積 計 算 書

測　点	距　離	掘削 (左)			掘削(右)			摘　要
		断面積 m2	平均断面積 m2	土量 m3	断面積 m2	平均断面積 m2	土量 m3	
NO. 0	0.000							
NO. 0+3.500	3.500 0.000				0.7	0.35	1.2	
NO. 0+11.840	8.340				0.7	0.70	5.8	
NO. 1	8.160				0.5	0.60	4.9	
NO .2	20.000				0.5	0.50	10.0	
NO. 3	20.000				0.5	0.50	10.0	
NO. 4	20.000				0.0	0.00	0.0	
NO. 4+1.200	1.200				0.0	0.00	0.0	
NO. 5	18.800				0.5	0.25	4.7	
NO. 6	20.000				0.7	0.60	12.0	
NO. 7	20.000				0.7	0.70	14.0	
NO. 8	20.000				0.6	0.65	13.0	
NO. 8+14.300	14.300				0.6	0.60	8.6	
NO. 8+16.200	1.900				0.0	0.00	0.0	
NO. 9	3.800				0.0	0.00	0.0	
NO.10	20.000				0.0	0.00	0.0	
NO.11	20.000				0.0	0.00	0.0	
NO.12	20.000				0.0	0.00	0.0	
合計							84.2	

掘削工　　2/2　土積計算書

測　点	距　離	掘削 (左)			掘削(右)			摘　要
		m2	m2	m3	m2	m2	m3	
NO.45+10.000	0.000				0.7			
NO.46	10.000				0.7	0.70	7.0	
NO.47	20.000				0.7	0.70	14.0	
NO.47+11.060	11.060				0.7	0.70	7.7	
小計	41.060						28.7	
合計							112.9	

床掘り　　1/1　土 積 計 算 書

測　点	距　離	床掘り (左)			床掘り(右)			摘　要
		断面積 m2	平均断面積 m2	土量 m3	断面積 m2	平均断面積 m2	土量 m3	
NO. 0	0.000							
NO. 0+3.500	3.500 0.000				0.7	0.35	1.2	
NO. 0+11.840	8.340				0.7	0.70	5.8	
NO. 1	8.160							
NO .2	20.000							
NO. 3	20.000							
NO. 4	20.000							
NO. 4+1.200	1.200							
NO. 5	18.800							
NO. 6	20.000							
NO. 7	20.000							
NO. 8	20.000							
NO. 8+14.300	14.300							
NO. 8+16.200	1.900							
NO. 9	3.800							
NO.10	20.000							
NO.11	20.000							
NO.12	20.000							
合計							7.0	

埋戻し　　1/5　土 積 計 算 書

測　点	距　離	埋戻し(左)			埋戻し(右)			摘　要
		断面積 m2	平均断面積 m2	土量 m3	断面積 m2	平均断面積 m2	土量 m3	
NO. 0	0.000							
NO. 0+3.500	3.500 0.000				0.2	0.10	0.4	
NO. 0+11.840	8.340				0.2	0.20	1.7	
NO. 1	8.160					0.10	0.8	
NO .2	20.000							
NO. 3	20.000							
NO. 4	20.000							
NO. 4+1.200	1.200							
NO. 5	18.800							
NO. 6	20.000							
NO. 7	20.000							
NO. 8	20.000							
NO. 8+14.300	14.300							
NO. 8+16.200	1.900							
NO. 9	3.800							
NO.10	20.000							
NO.11	20.000							
NO.12	20.000							
合計							2.9	

歩道工 数量集計表

ﾚﾍﾞﾙ3 種別	ﾚﾍﾞﾙ4 細別	ﾚﾍﾞﾙ5 規格	区分		単位
			数量	改め数量	
歩道工	路盤工	再生切込砕石 RC-40 t=10cm	1467.46	1470	m2
	平板ブロック	透水性 300*300 t=6cm	359.69	360	m2
	平板ブロック	透水性 100*100 t=6cm	1151.47	1151	m2
					m
誘導ブロック	点状ブロック	300*300*60	148.87	149	m
	線状ブロック	300*300*60	32.40	32	m
			54.38	54	m2

歩道工数量集計表

	路盤工 RC-40 t=10cm (m2)			平板ブロック 透水性 t=6cm 300*300	 100*100	誘導ブロック 誘導ブロック 300*300(m)	 点状ブロック 300*300(m)	備考
R1-1	43.66			35.45	1.26	14.75	8.40	
R1-2	13.52			10.43	1.62	4.90	0.00	
R1-3	101.35			78.40	11.10	34.70	4.80	
小計	158.53			124.28	13.98	54.35	13.20	
R2-1	26.34			19.92	2.80	7.25	4.80	
R2-2	8.90			6.14	1.90	2.87	0.00	
R2-3	16.90			10.64	4.76	5.00	0.00	
R2-4	22.06			12.94	7.30	6.08	0.00	
R2-5	9.82			5.56	3.47	2.62	0.00	
R2-6	122.96			77.35	34.00	33.90	4.80	
小計	206.98			132.55	54.23	57.72	9.60	

	路盤工 RC-40 t=10cm			平板ブロック 透水性 t=6cm		誘導ブロック 誘導ブロック	点状ブロック	備考
	(m2)			300*300	100*100	300*300(m)	300*300(m)	
R3-1	16.84			0.00	18.70	0.00	0.00	
R3-2	24.91			0.00	27.74	0.00	0.00	
R3-3	32.00			0.00	35.11	0.00	0.00	
小計	73.75			0.00	81.55	0.00	0.00	
R4-1	15.12			0.00	16.85	0.00	0.00	
R4-2	24.78			0.00	27.20	0.00	0.00	
R4-3	33.94			0.00	37.13	0.00	0.00	
R4-4	0.00			0.00	0.00	0.00	0.00	30年度施工済み
小計	73.84			0.00	81.18	0.00	0.00	
R5-1	0.00			0.00	0.00	0.00	0.00	30年度施工済み
R5-2	47.99			0.00	53.60	0.00	0.00	
R5-3	51.59			31.63	15.37	15.30	0.00	
R5-4	72.71			0.00	80.98	0.00	0.00	

	路盤工 RC-40 t=10cm			平板ブロック 透水性 t=6cm		誘導ブロック 誘導ブロック	点状ブロック	備考
	(m2)			300*300	100*100	300*300(m)	300*300(m)	
R5-5	79.51			0.00	88.33	0.00	0.00	
R5-6	62.18			0.00	68.85	0.00	0.00	
R5-7	42.97			0.00	47.40	0.00	0.00	
R5-8	0.00			0.00	0.00	0.00	0.00	30年度施工済み
小計	356.95			31.63	354.53	15.30	0.00	
R6-1	0.00			0.00	0.00	0.00	0.00	30年度施工済み
R6-2	26.86			0.00	29.96	0.00	0.00	
R6-3	31.24			0.00	34.99	0.00	0.00	
R6-4	50.25			0.00	55.95	0.00	0.00	
R6-5	97.56			71.23	17.00	21.50	9.60	
小計	205.91			71.23	137.90	21.50	9.60	
右側計	1075.96			359.69	723.37	148.87	32.40	

歩道工数量集計表

	路盤工 RC-40 t=10cm (m2)			平板ブロック 透水性 t=6cm 300*300	 100*100	誘導ブロック 誘導ブロック 300*300(m)	 点状ブロック 300*300(m)	備考
L1-1	116.38			0.00	122.08	0.00	0.00	
L1-2	35.45			0.00	39.14	0.00	0.00	
L1-3	7.79			0.00	8.83	0.00	0.00	
L1-4	5.56			0.00	6.12	0.00	0.00	
小計	165.18			0.00	176.17	0.00	0.00	
L2-1	5.56			0.00	6.12	0.00	0.00	
L2-2	7.37			0.00	8.38	0.00	0.00	
L2-3	10.96			0.00	12.36	0.00	0.00	
小計	23.89			0.00	26.86	0.00	0.00	
L3-1	5.45			0.00	6.00	0.00	0.00	
L3-2	9.48			0.00	10.66	0.00	0.00	
L3-3	8.89			0.00	9.74	0.00	0.00	

	路盤工 RC-40 t=10cm			平板ブロック 透水性 t=6cm		誘導ブロック 誘導ブロック	点状ブロック	備考
	(m2)			300*300	100*100	300*300(m)	300*300(m)	
L3-4	0.00			0.00	0.00	0.00	0.00	30年度施工済み
小計	23.82			0.00	26.40	0.00	0.00	
L4-1	0.00			0.00	0.00	0.00	0.00	30年度施工済み
L4-2	30.09			0.00	33.05	0.00	0.00	
L4-3	35.86			0.00	40.01	0.00	0.00	
L4-4	58.88			0.00	65.71	0.00	0.00	
L4-5	40.82			0.00	45.37	0.00	0.00	
L4-6	12.96			0.00	14.53	0.00	0.00	
小計	178.61			0.00	198.67	0.00	0.00	
左側計	391.50			0.00	428.10	0.00	0.00	
合計	1467.46			359.69	1151.47	148.87	32.40	

歩道舗装工(R1-1)　　数 量 計 算 書

工　　種	種　別	算　　式	数　量	
平板ブロック	B300 t=6cm	35.45	35.45	m2
	B100 t=6cm	1.26	1.26	m2
	計		36.71	m2
誘導ブロック	B300 t=6cm	2.45+5.60+3.35*2	14.75	
点状ブロック	B300 t=6cm	((9+3+2)*2)*0.30	8.40	
	計		23.15	m
路盤工	RC-40 t=10cm	36.71　+　23.15　*　0.30	43.66	m2

歩道舗装工(R1-2)　　数 量 計 算 書

工　　種	種　別	算　　式	数　量	
平板ブロック	B300 t=6cm	10.43	10.43	m2
	B100 t=6cm	1.62	1.62	m2
	計		12.05	m2
誘導ブロック	B300 t=6cm	4.90	4.90	
点状ブロック	B300 t=6cm	0.00	0.00	
	計		4.90	m
路盤工	RC-40 t=10cm	12.05　+　4.90　*　0.30	13.52	m2

歩道舗装工(R1-3)　　数 量 計 算 書

工　　種	種　別	算　　式	数　量	
平板ブロック	B300 t=6cm	78.40	78.40	m2
	B100 t=6cm	11.10	11.10	m2
	計		89.50	m2
誘導ブロック	B300 t=6cm	34.70	34.70	
点状ブロック	B300 t=6cm	8*2*0.30	4.80	
	計		39.50	m
路盤工	RC-40 t=10cm	89.50　+　39.50　*　0.30	101.35	m2

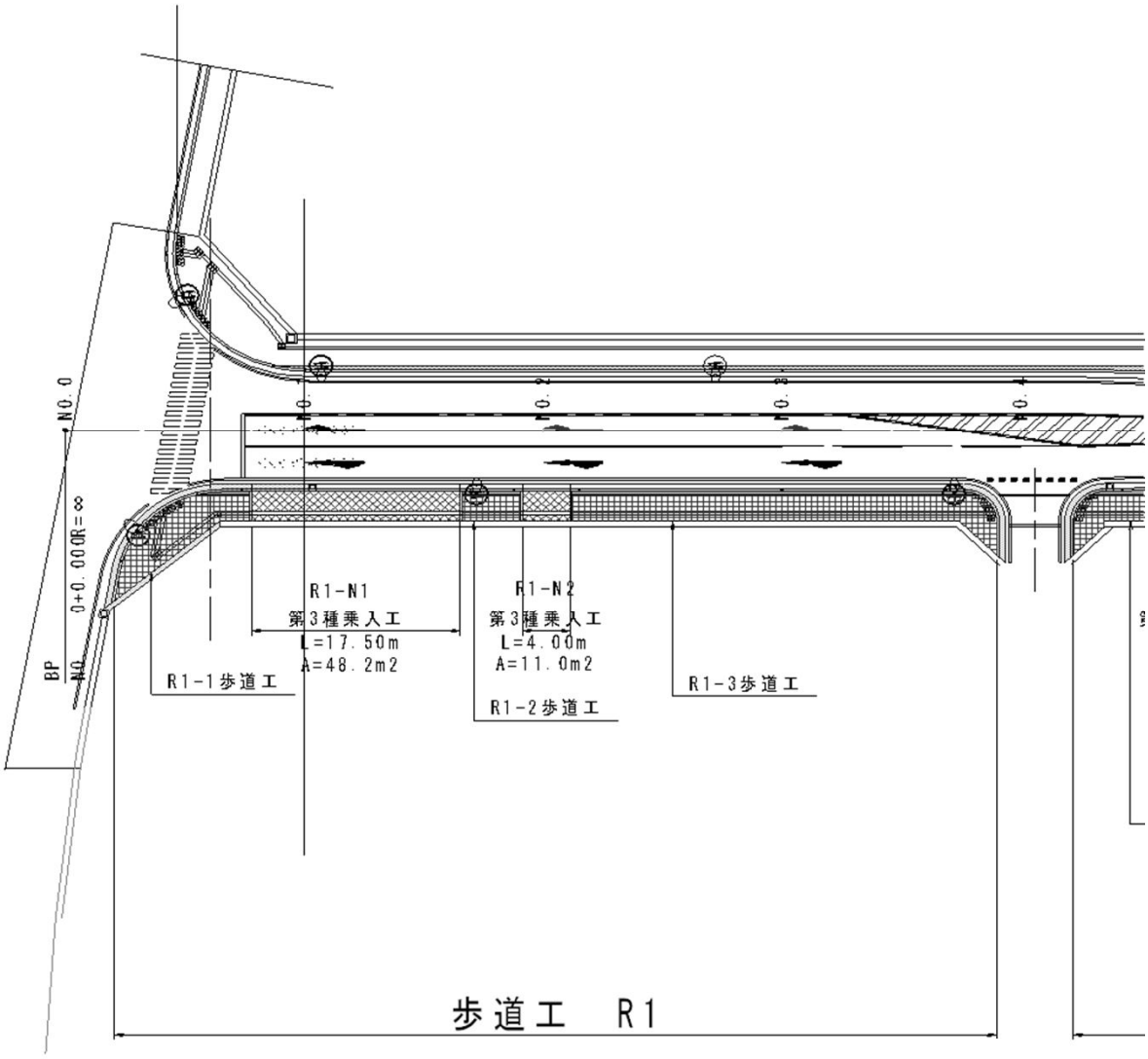

R1-1歩道面積表

平板ブロック(B300)	42.4-(14.75*0.30+28*0.30*0.30)=35.45m2
平板ブロック(B100)	1.26m2
誘導ブロック(B300)	(2.45+5.60+3.35*2)=14.75m
点状ブロック(B300)	(9+3+2)*2=28個

R1-2歩道面積表

平板ブロック(B300)	11.9-(4.90*0.30)=10.43m2
平板ブロック(B100)	1.62m2
誘導ブロック(B300)	4.90m
点状ブロック(B300)	

R1-3歩道面積表

平板ブロック(B300)	90.24-(34.7*0.30+16*0.30*0.30)=78.4m2
平板ブロック(B100)	11.1m2
誘導ブロック(B300)	34.7m
点状ブロック(B300)	8*2=16個

歩道舗装工(R2-1)　　数 量 計 算 書

工　　種	種　　別	算　　式	数　量	
平板ブロック	B300 t=6cm	19.92	19.92	m2
	B100 t=6cm	2.80	2.80	m2
	計		22.72	m2
誘導ブロック	B300 t=6cm	7.25	7.25	
点状ブロック	B300 t=6cm	8*2*0.30	4.80	
	計		12.05	m
路盤工	RC-40 t=10cm	22.72　+　12.05　*　0.30	26.34	m2

歩道舗装工(R2-2)　　数 量 計 算 書

工　　種	種　別	算　　式	数　量	
平板ブロック	B300 t=6cm	6.14	6.14	m2
	B100 t=6cm	1.90	1.90	m2
	計		8.04	m2
誘導ブロック	B300 t=6cm	2.87	2.87	
点状ブロック	B300 t=6cm	0.00	0.00	
	計		2.87	m
路盤工	RC-40 t=10cm	8.04　+　2.87　*　0.30	8.90	m2

歩道舗装工(R2-3)　　数 量 計 算 書

工　　種	種　　別	算　　式	数　量	
平板ブロック	B300 t=6cm	10.64	10.64	m2
	B100 t=6cm	4.76	4.76	m2
	計		15.40	m2
誘導ブロック	B300 t=6cm	5.00	5.00	
点状ブロック	B300 t=6cm	0.00	0.00	
	計		5.00	m
路盤工	RC-40 t=10cm	15.40　+　5.00　*　0.30	16.90	m2

歩道舗装工(R2-4)　　数 量 計 算 書

工　　種	種　別	算　　式	数　量	
平板ブロック	B300 t=6cm	12.94	12.94	m2
	B100 t=6cm	7.30	7.30	m2
	計		20.24	m2
誘導ブロック	B300 t=6cm	6.08	6.08	
点状ブロック	B300 t=6cm	0.00	0.00	
	計		6.08	m
路盤工	RC-40 t=10cm	20.24　+　6.08　*　0.30	22.06	m2

歩道舗装工(R2-5)　　数 量 計 算 書

工　　種	種　別	算　　式	数　量	
平板ブロック	B300 t=6cm	5.56	5.56	m2
	B100 t=6cm	3.47	3.47	m2
	計		9.03	m2
誘導ブロック	B300 t=6cm	2.62	2.62	
点状ブロック	B300 t=6cm	0.00	0.00	
	計		2.62	m
路盤工	RC-40 t=10cm	9.03　+　2.62　*　0.30	9.82	m2

歩道舗装工(R2-6)　　数 量 計 算 書

工　　種	種　別	算　　式	数　量	
平板ブロック	B300 t=6cm	77.35	77.35	m2
	B100 t=6cm	34.00	34.00	m2
	計		111.35	m2
誘導ブロック	B300 t=6cm	33.90	33.90	
点状ブロック	B300 t=6cm	8*2*0.3	4.80	
	計		38.70	m
路盤工	RC-40 t=10cm	111.35　+　38.70　*　0.30	122.96	m2

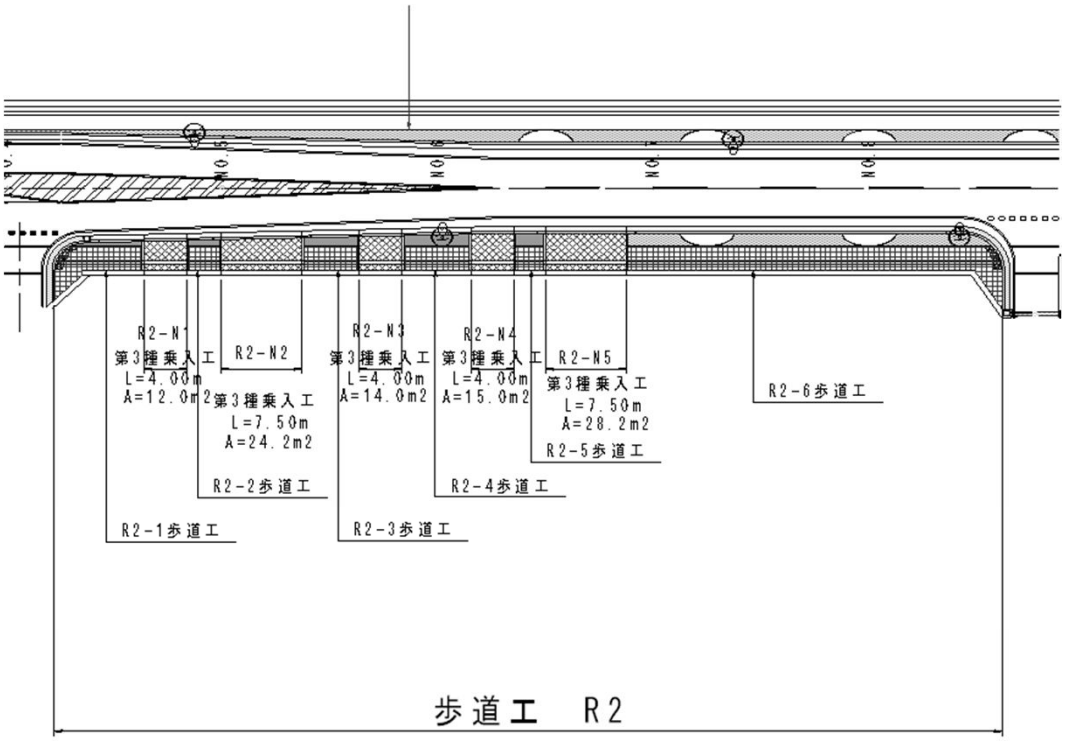

R2-1歩道面積表

平板ブロック(B300)	23.54-(7.25*0.30+16*0.30*0.30)=19.92m2
平板ブロック(B100)	2.80m2
誘導ブロック(B300)	7.25m
点状ブロック(B300)	8*2=16個

R2-2歩道面積表

平板ブロック(B300)	7.00-(2.87*0.30)=6.14m2
平板ブロック(B100)	1.90m2
誘導ブロック(B300)	2.87m
点状ブロック(B300)	

R2-3歩道面積表

平板ブロック(B300)	12.14-(5.0*0.30)=10.64m2
平板ブロック(B100)	4.76m2
誘導ブロック(B300)	5.00m
点状ブロック(B300)	

R2-4歩道面積表

平板ブロック(B300)	14.77-(6.08*0.30)=12.94m2
平板ブロック(B100)	7.30m2
誘導ブロック(B300)	6.08m
点状ブロック(B300)	

R2-5歩道面積表

平板ブロック(B300)	6.35-(2.62*0.30)=5.56m2
平板ブロック(B100)	3.47m2
誘導ブロック(B300)	2.62m
点状ブロック(B300)	

R2-6歩道面積表

平板ブロック(B300)	88.96-(33.9*0.30+16*0.30*0.30)=77.35m2
平板ブロック(B100)	34.0m2
誘導ブロック(B300)	33.9m
点状ブロック(B300)	8*2=16個

歩道舗装工(R3-1)　　数 量 計 算 書

工　　種	種　別	算　　式	数　量	
平板ブロック	B100 t=6cm	18.70	18.70	m2
路盤工	RC-40 t=10cm	18.70　－　18.60　＊　0.10	16.84	m2

歩道舗装工(R3-2)　　数 量 計 算 書

工　　種	種　　別	算　　式	数　量	
平板ブロック	B100 t=6cm	27.74	27.74	m2
路盤工	RC-40 t=10cm	27.74　－　28.30　＊　0.10	24.91	m2

歩道舗装工(R3-3)　　数 量 計 算 書

工　　種	種　別	算　　式	数　量	
平板ブロック	B100 t=6cm	35.11	35.11	m2
路盤工	RC-40 t=10cm	35.11　－　31.10　＊　0.10	32.00	m2

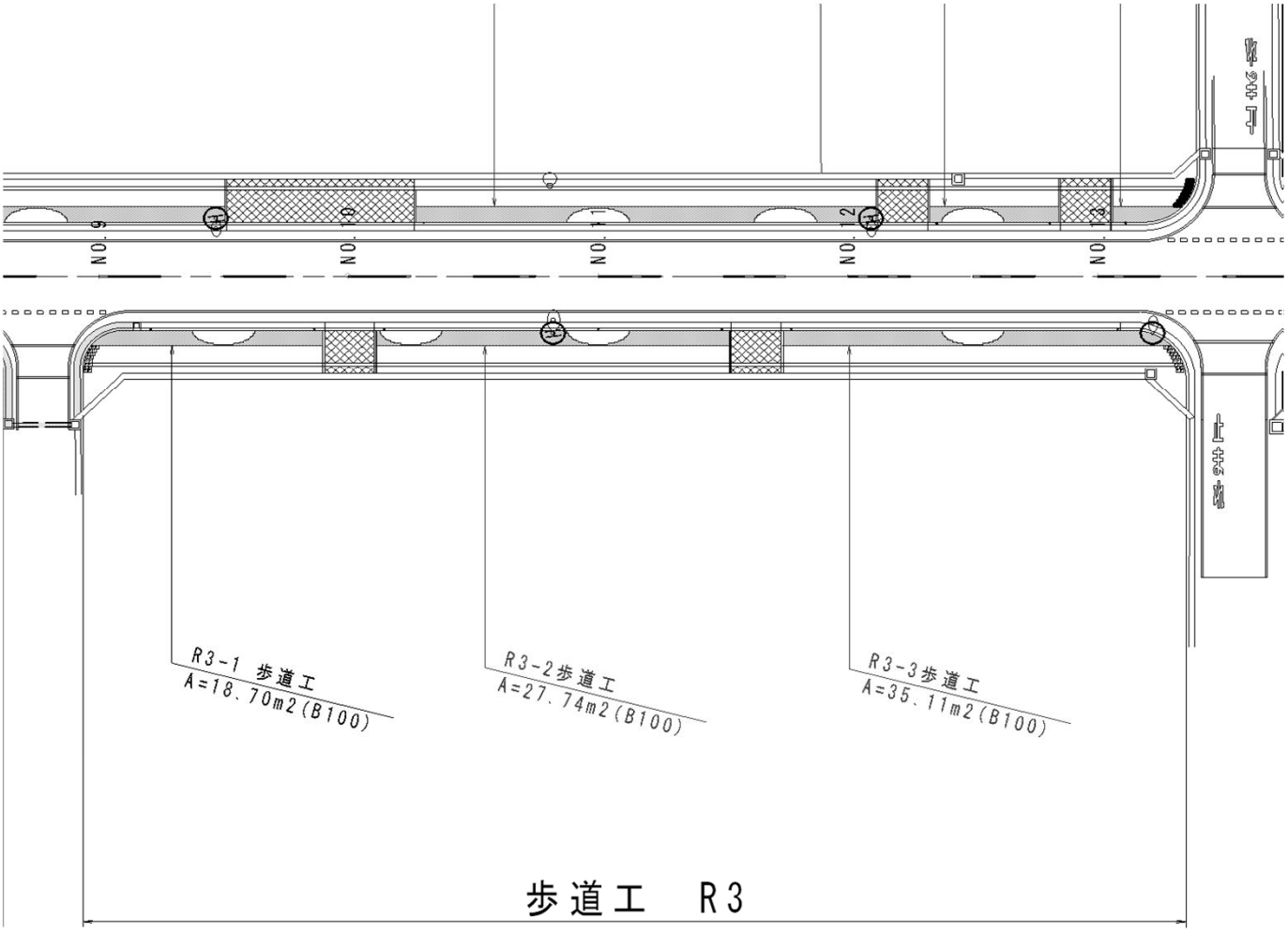
NO.9
NO.10
NO.11
NO.12
NO.13
R3-1 歩道工
A=18.70m2(B100)
R3-2歩道工
A=27.74m2(B100)
R3-3歩道工
A=35.11m2(B100)

歩道工　R3

歩道舗装工(R4-1)　　数 量 計 算 書

工　　種	種　　別	算　　式	数　量	
平板ブロック	B100 t=6cm	16.85	16.85	m2
路盤工	RC-40 t=10cm	16.85　－　17.30　＊　0.10	15.12	m2

歩道舗装工(R4-2)　　数 量 計 算 書

工　　種	種　　別	算　　式	数　量	
平板ブロック	B100 t=6cm	27.20	27.20	m2
路盤工	RC-40 t=10cm	27.20　－　24.20　＊　0.10	24.78	m2

歩道舗装工(R4-3)　　数 量 計 算 書

工　　種	種　別	算　　式	数　量	
平板ブロック	B100 t=6cm	37.13	37.13	m2
路盤工	RC-40 t=10cm	37.13　－　31.90　＊　0.10	33.94	m2

歩道舗装工(R4-4)　　数 量 計 算 書

工　　種	種　　別	算　　式	数　量	
平板ブロック	B300 t=6cm	0.00	0.00	m2
路盤工	RC-40 t=10cm	0.00　－　0.00　＊　0.00	0.00	m2

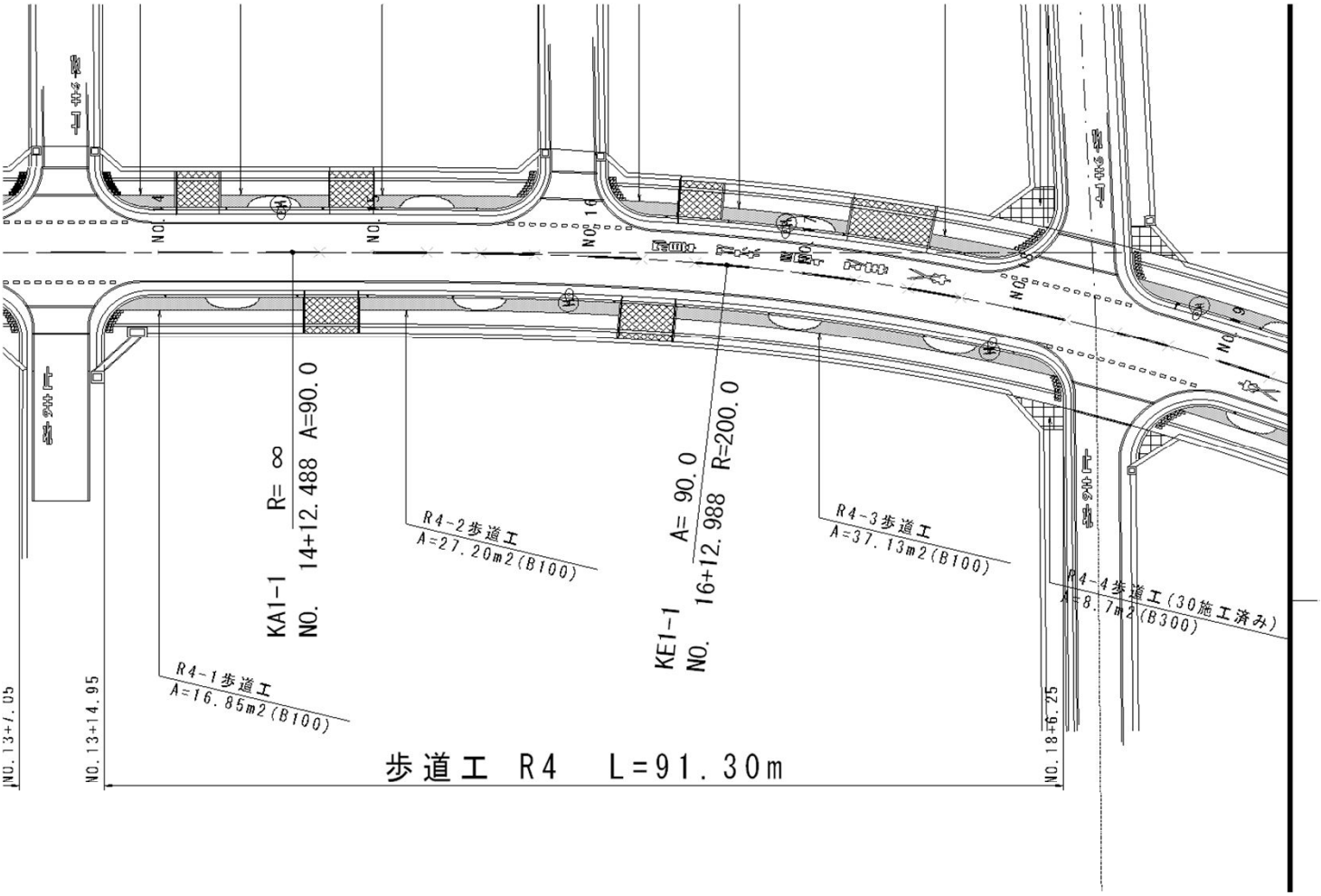
NO.13+7.05
NO.13+14.95
NO.18+6.25
歩道工 R4 L=91.30m
R4-1歩道工
A=16.85m2(B100)
KA1-1
NO. 14+12.488
R= ∞
A=90.0
R4-2歩道工
A=27.20m2(B100)
KE1-1
NO. 16+12.988
A= 90.0
R=200.0
R4-3歩道工
A=37.13m2(B100)
R4-4歩道工(30施工済み)
A=8.7m2(B300)
NO.14
NO.15
NO.16
NO.17
NO.18
NO.19

歩道舗装工(R5-1)　　数 量 計 算 書

工　　種	種　　別	算　　式	数　量	
平板ブロック	B300 t=6cm	0.00	0.00	m2
路盤工	RC-40 t=10cm	0.00　－　0.00　＊　0.00	0.00	m2

歩道舗装工(R5-2)　　数 量 計 算 書

工　　種	種　　別	算　　式	数　量	
平板ブロック	B100 t=6cm	53.60	53.60	m2
路盤工	RC-40 t=10cm	53.60　－　56.10　＊　0.10	47.99	m2

歩道舗装工(R5-3)　　数 量 計 算 書

工　　種	種　別	算　　式	数　量	
平板ブロック	B300 t=6cm	31.63	31.63	m2
	B100 t=6cm	15.37	15.37	m2
	計		47.00	m2
誘導ブロック	B300 t=6cm	15.30	15.30	
点状ブロック	B300 t=6cm	0.00	0.00	
	計		15.30	m
路盤工	RC-40 t=10cm	47.00　+　15.30　*　0.30	51.59	m2

歩道舗装工(R5-4)　　数 量 計 算 書

工　　種	種　　別	算　　式	数　量	
平板ブロック	B100 t=6cm	80.98	80.98	m2
路盤工	RC-40 t=10cm	80.98　－　82.70　＊　0.10	72.71	m2

歩道舗装工(R5-5)　　数 量 計 算 書

工　　種	種　別	算　　式	数　量	
平板ブロック	B100 t=6cm	88.33	88.33	m2
路盤工	RC-40 t=10cm	88.33　－　88.20　＊　0.10	79.51	m2

歩道舗装工(R5-6)　　数 量 計 算 書

工　　種	種　別	算　　式	数　量	
平板ブロック	B100 t=6cm	68.85	68.85	m2
路盤工	RC-40 t=10cm	68.85　－　66.74　＊　0.10	62.18	m2

歩道舗装工(R5-7)　　数 量 計 算 書

工　　種	種　別	算　　式	数　量	
平板ブロック	B100 t=6cm	47.40	47.40	m2
路盤工	RC-40 t=10cm	47.40　－　44.30　＊　0.10	42.97	m2

歩道舗装工(R5-8)　　数 量 計 算 書

工　　種	種　別	算　　式	数　量	
平板ブロック	B300 t=6cm	0.00	0.00	m2
路盤工	RC-40 t=10cm	0.00　－　0.00　＊　0.00	0.00	m2

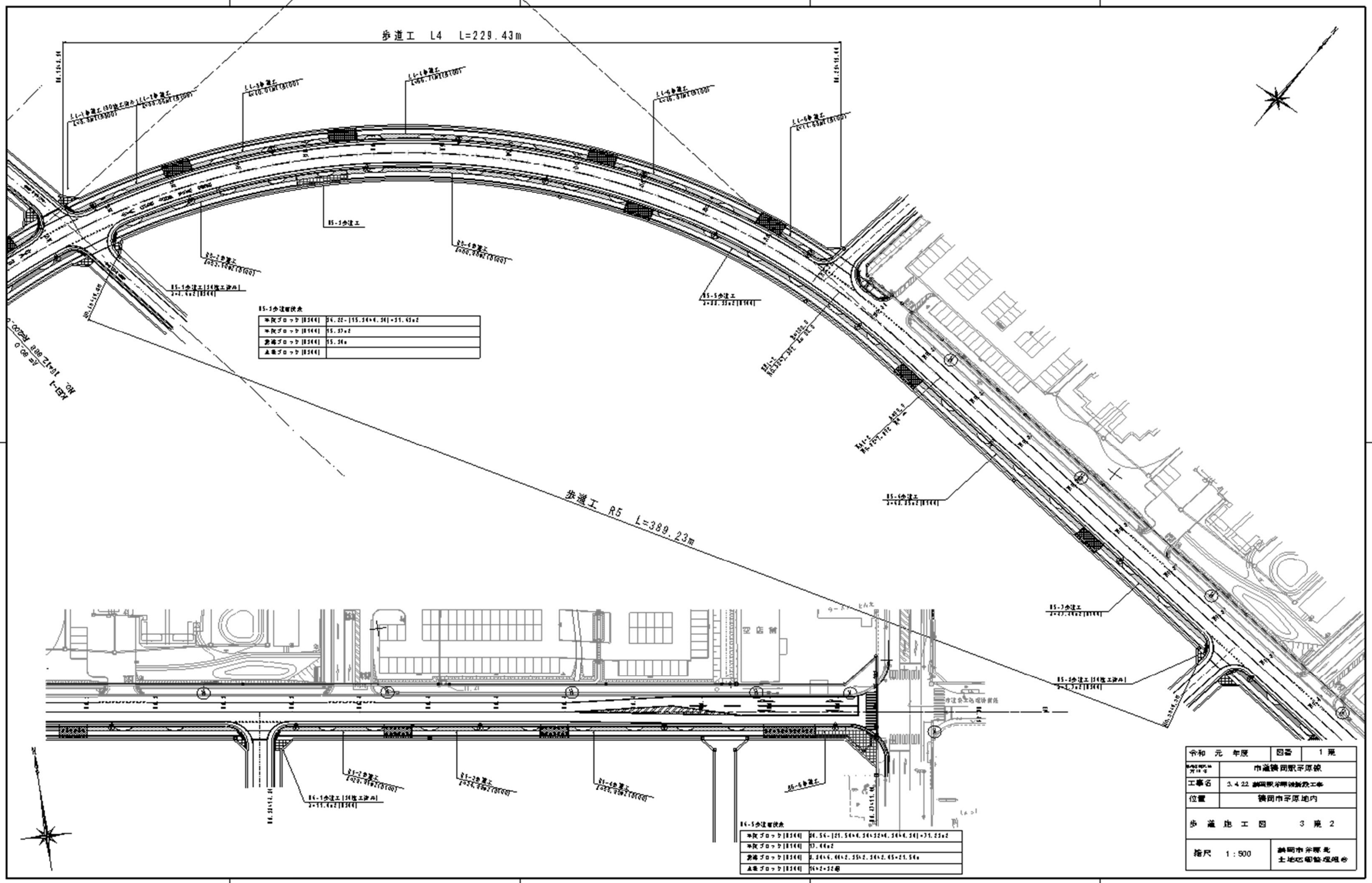
歩道工 L4 L=229.43m
歩道工 R5 L=389.23m
B5-5歩道工
B5-1歩道工
B5-2歩道工
B5-3歩道工
B5-4歩道工
B5-6歩道工
B5-5歩道面積表
B6-5歩道面積表
空店舗
令和 元 年度
図番 1 葉
市道鞍岡駅平原線
工事名
位置
鞍岡市平原地内
歩 道 施 工 図 3 葉 2
縮尺 1 : 500

歩道舗装工(R6-1)　　数 量 計 算 書

工　　種	種　　別	算　　式	数　量	
平板ブロック	B300 t=6cm	0.00	0.00	m2
路盤工	RC-40 t=10cm	0.00　－　0.00　＊　0.00	0.00	m2

歩道舗装工(R6-2)　　数 量 計 算 書

工　　種	種　　別	算　　式	数　量	
平板ブロック	B100 t=6cm	29.96	29.96	m2
路盤工	RC-40 t=10cm	29.96　－　31.00　＊　0.10	26.86	m2

歩道舗装工(R6-3)　　数 量 計 算 書

工　　種	種　　別	算　　式	数　量	
平板ブロック	B100 t=6cm	34.99	34.99	m2
路盤工	RC-40 t=10cm	34.99　－　37.50　＊　0.10	31.24	m2

歩道舗装工(R6-4)　　数 量 計 算 書

工　　種	種　　別	算　　式	数　量	
平板ブロック	B100 t=6cm	55.95	55.95	m2
路盤工	RC-40 t=10cm	55.95　－　57.00　＊　0.10	50.25	m2

歩道舗装工(R6-5)　　数 量 計 算 書

工　　種	種　別	算　　式	数　量	
平板ブロック	B300 t=6cm	71.23	71.23	m2
	B100 t=6cm	17.00	17.00	m2
	計		88.23	m2
誘導ブロック	B300 t=6cm	21.50	21.50	
点状ブロック	B300 t=6cm	16*2*0.30	9.60	
	計		31.10	m
路盤工	RC-40 t=10cm	88.23　+　31.10　*　0.30	97.56	m2

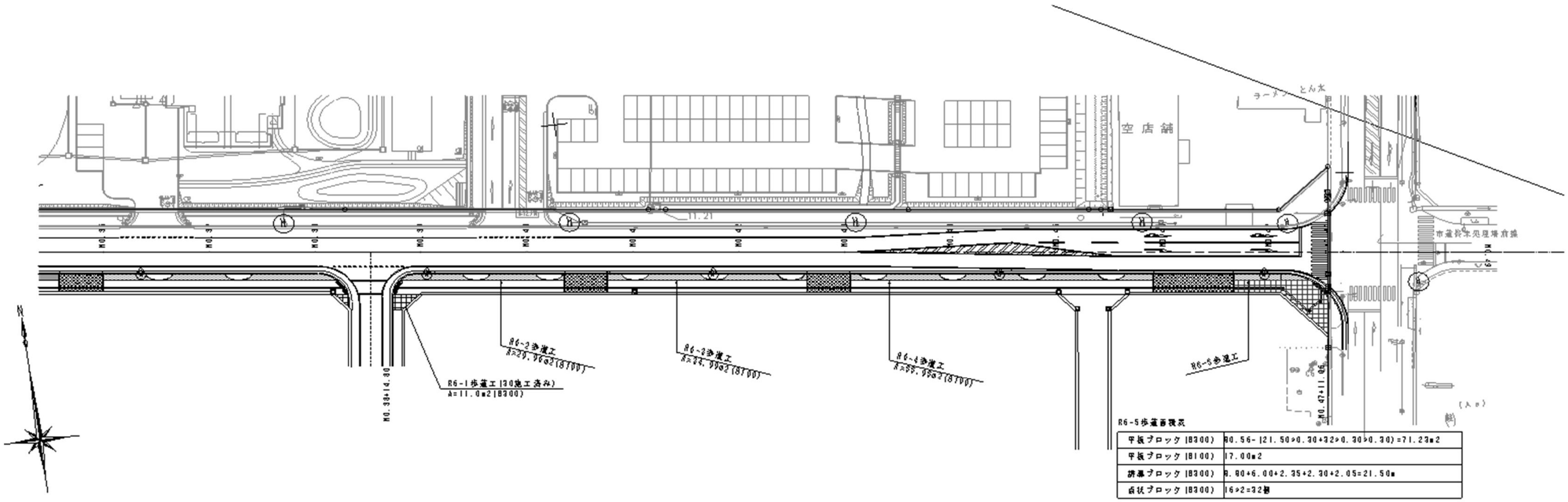

R6-5歩道面積表

平板ブロック(B300)	30.56-(21.50×0.30+3.2×0.30×0.30)=71.23m2
平板ブロック(B100)	17.00m2
誘導ブロック(B300)	8.90+6.00+2.35+2.30+2.05=21.50m
点状ブロック(B300)	16×2=32枚

歩道舗装工(L1-1)　　数 量 計 算 書

R2年度
施行

工　　種	種　　別	算　　式	数　量	
平板ブロック	B100 t=6cm	122.08	122.08	m2
路盤工	RC-40 t=10cm	122.08　－　57.00　＊　0.10	116.38	m2

歩道舗装工(L1-2)　　数 量 計 算 書

工　　種	種　　別	算　　式	数　量	
平板ブロック	B100 t=6cm	39.14	39.14	m2
路盤工	RC-40 t=10cm	39.14　－　36.90　＊　0.10	35.45	m2

歩道舗装工(L1-3)　　数 量 計 算 書

工　　種	種　　別	算　　式	数　量	
平板ブロック	B100 t=6cm	8.83	8.83	m2
路盤工	RC-40 t=10cm	8.83　－　10.40　＊　0.10	7.79	m2

歩道舗装工(L1-4])　　数 量 計 算 書

工　　種	種　別	算　　式	数　量	
平板ブロック	B100 t=6cm	6.12	6.12	m2
路盤工	RC-40 t=10cm	6.12　－　5.60　＊　0.10	5.56	m2

歩道工　L1

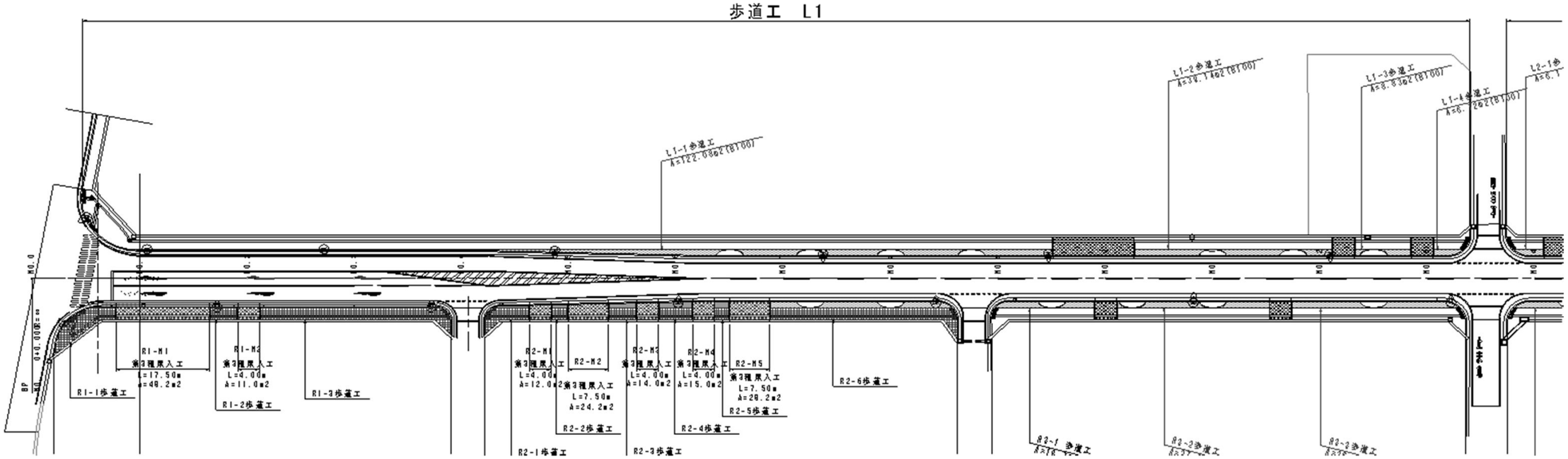
L1-1歩道工
A=122.6862(81.00)
L1-2歩道工
A=39.1862(81.00)
L1-3歩道工
A=8.8362(81.00)
L1-4歩道工
A=6.2862(81.00)
L2-1歩
A=6.1
R1-M1
第3種原入工
L=17.50m
A=49.2m2
R1-M2
第3種原入工
L=4.00m
A=11.0m2
R1-1歩道工
R1-2歩道工
R1-3歩道工
R2-M1
第3種原入工
L=4.00m
A=12.0m2
R2-M2
第3種原入工
L=7.50m
A=24.2m2
R2-M3
第3種原入工
L=4.00m
A=14.0m2
R2-M4
第3種原入工
L=4.00m
A=15.0m2
R2-M5
第3種原入工
L=7.50m
A=28.2m2
R2-1歩道工
R2-2歩道工
R2-3歩道工
R2-4歩道工
R2-5歩道工
R2-6歩道工
R2-1 法面工
A=116.
R2-2法面工
A=37.
R2-3法面工
A=79.
BP
0+40.000m=m

歩道舗装工(L2-1)　　数 量 計 算 書

工　　種	種　　別	算　　式	数　量	
平板ブロック	B100 t=6cm	6.12	6.12	m2
路盤工	RC-40 t=10cm	6.12　－　5.60　＊　0.10	5.56	m2

歩道舗装工(L2-2)　　数 量 計 算 書

工　　種	種　　別	算　　式	数　量	
平板ブロック	B100 t=6cm	8.38	8.38	m2
路盤工	RC-40 t=10cm	8.38　－　10.10　＊　0.10	7.37	m2

歩道舗装工(L2-3)　　数 量 計 算 書

工　　種	種　別	算　　式	数　量	
平板ブロック	B100 t=6cm	12.36	12.36	m2
路盤工	RC-40 t=10cm	12.36　－　14.00　＊　0.10	10.96	m2

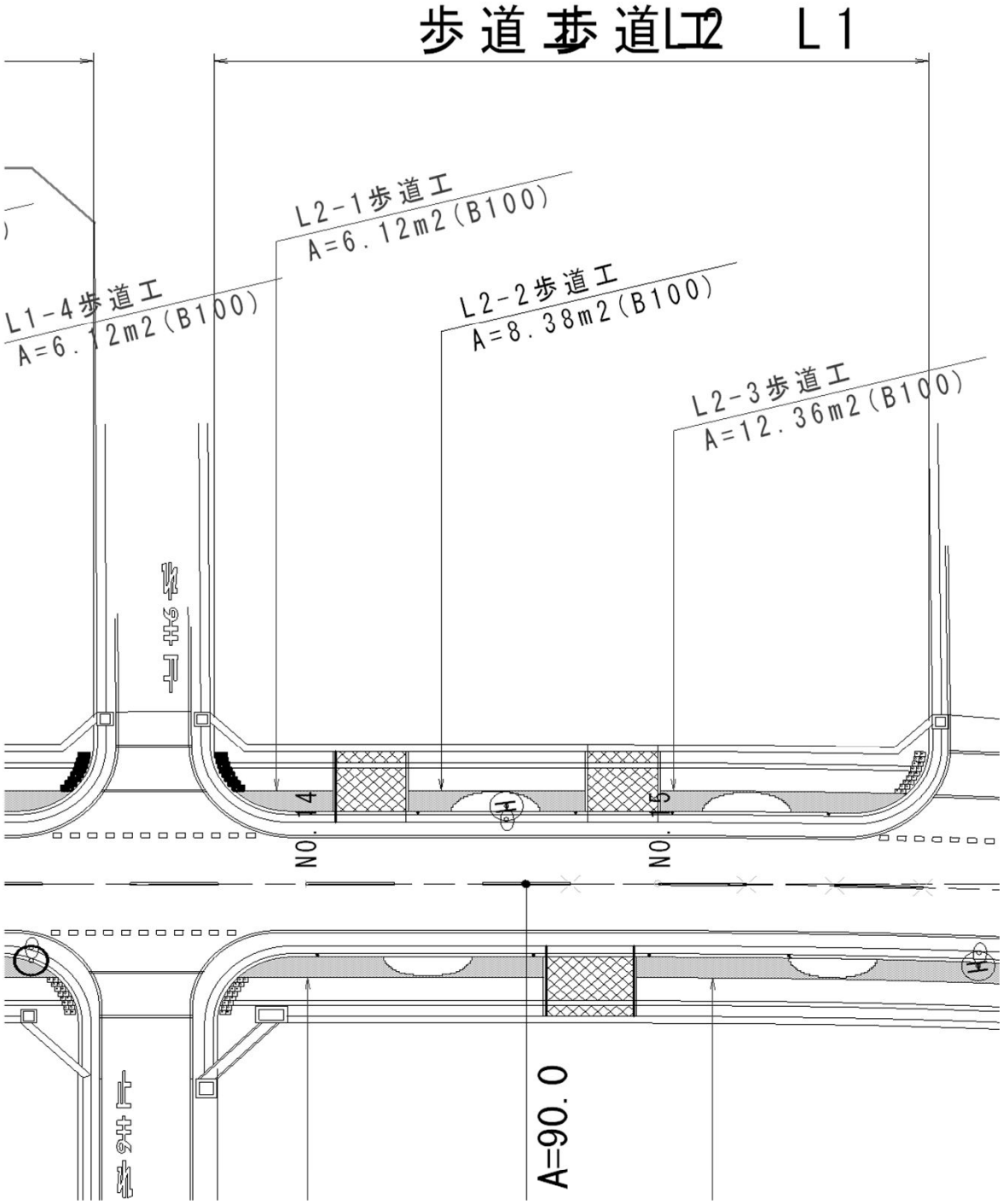
L1-4歩道工
A=6.12m2(B100)
L2-1歩道工
A=6.12m2(B100)
L2-2歩道工
A=8.38m2(B100)
L2-3歩道工
A=12.36m2(B100)
歩道
歩道L2
L1
NO.14
NO.15
A=90.0

歩道舗装工(L3-1)　　数 量 計 算 書

工　　種	種　　別	算　　式	数　量	
平板ブロック	B100 t=6cm	6.00	6.00	m2
路盤工	RC-40 t=10cm	6.00　－　5.50　＊　0.10	5.45	m2

歩道舗装工(L3-2)　　数 量 計 算 書

工　　種	種　別	算　　式	数　量	
平板ブロック	B100 t=6cm	10.66	10.66	m2
路盤工	RC-40 t=10cm	10.66　－　11.80　＊　0.10	9.48	m2

歩道舗装工(L3-3)　　数 量 計 算 書

工　　種	種　　別	算　　式	数　量	
平板ブロック	B100 t=6cm	9.74	9.74	m2
路盤工	RC-40 t=10cm	9.74　－　8.50　＊　0.10	8.89	m2

歩道舗装工(R3-4)　　数 量 計 算 書

工　　種	種　　別	算　　式	数　量	
平板ブロック	B300 t=6cm	0.00	0.00	m2
路盤工	RC-40 t=10cm	0.00　－　0.00　＊　0.00	0.00	m2

歩道工　L3

L=39.85m

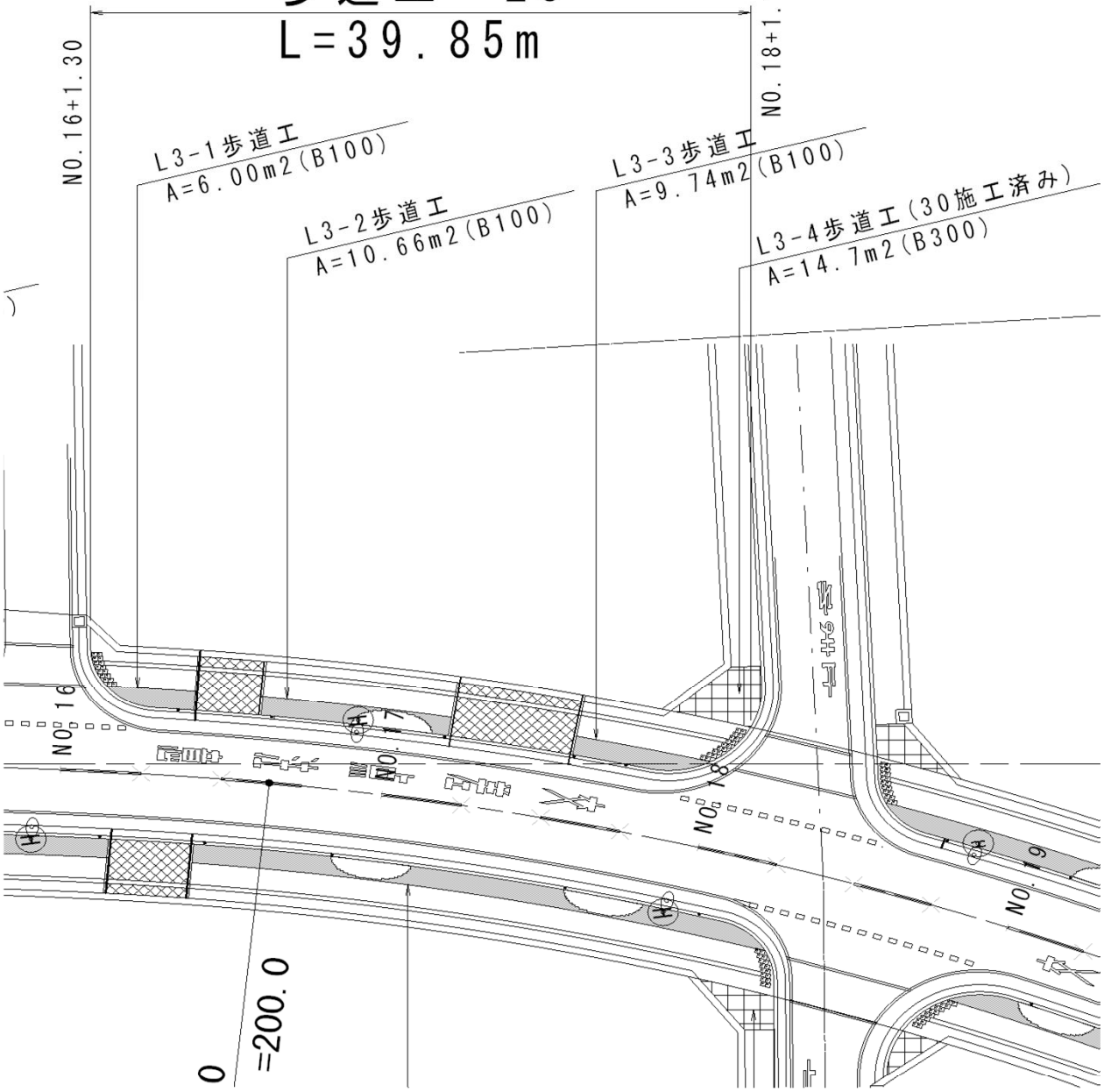

歩道舗装工(L4-1)　　数 量 計 算 書

工　　種	種　　別	算　　式	数　量	
平板ブロック	B300 t=6cm	0.00	0.00	m2
路盤工	RC-40 t=10cm	0.00　－　0.00　＊　0.00	0.00	m2

歩道舗装工(L4-2)　　数 量 計 算 書

工　　種	種　　別	算　　式	数　量	
平板ブロック	B100 t=6cm	33.05	33.05	m2
路盤工	RC-40 t=10cm	33.05　－　29.60　＊　0.10	30.09	m2

歩道舗装工(L4-3)　　数 量 計 算 書

工　　種	種　別	算　　式	数　量	
平板ブロック	B100 t=6cm	40.01	40.01	m2
路盤工	RC-40 t=10cm	40.01　－　41.50　＊　0.10	35.86	m2

歩道舗装工(L4-4)　　数 量 計 算 書

工　　種	種　　別	算　　式	数　量	
平板ブロック	B100 t=6cm	65.71	65.71	m2
路盤工	RC-40 t=10cm	65.71　－　68.30　＊　0.10	58.88	m2

歩道舗装工(L4-5)　　数 量 計 算 書

工　　種	種　　別	算　　式	数　量	
平板ブロック	B100 t=6cm	45.37	45.37	m2
路盤工	RC-40 t=10cm	45.37　－　45.50　＊　0.10	40.82	m2

歩道舗装工(L4-6)　　数 量 計 算 書

工　　種	種　別	算　　式	数　量	
平板ブロック	B100 t=6cm	14.53	14.53	m2
路盤工	RC-40 t=10cm	14.53　－　15.70　＊　0.10	12.96	m2

歩道工　L4　L=229.43m

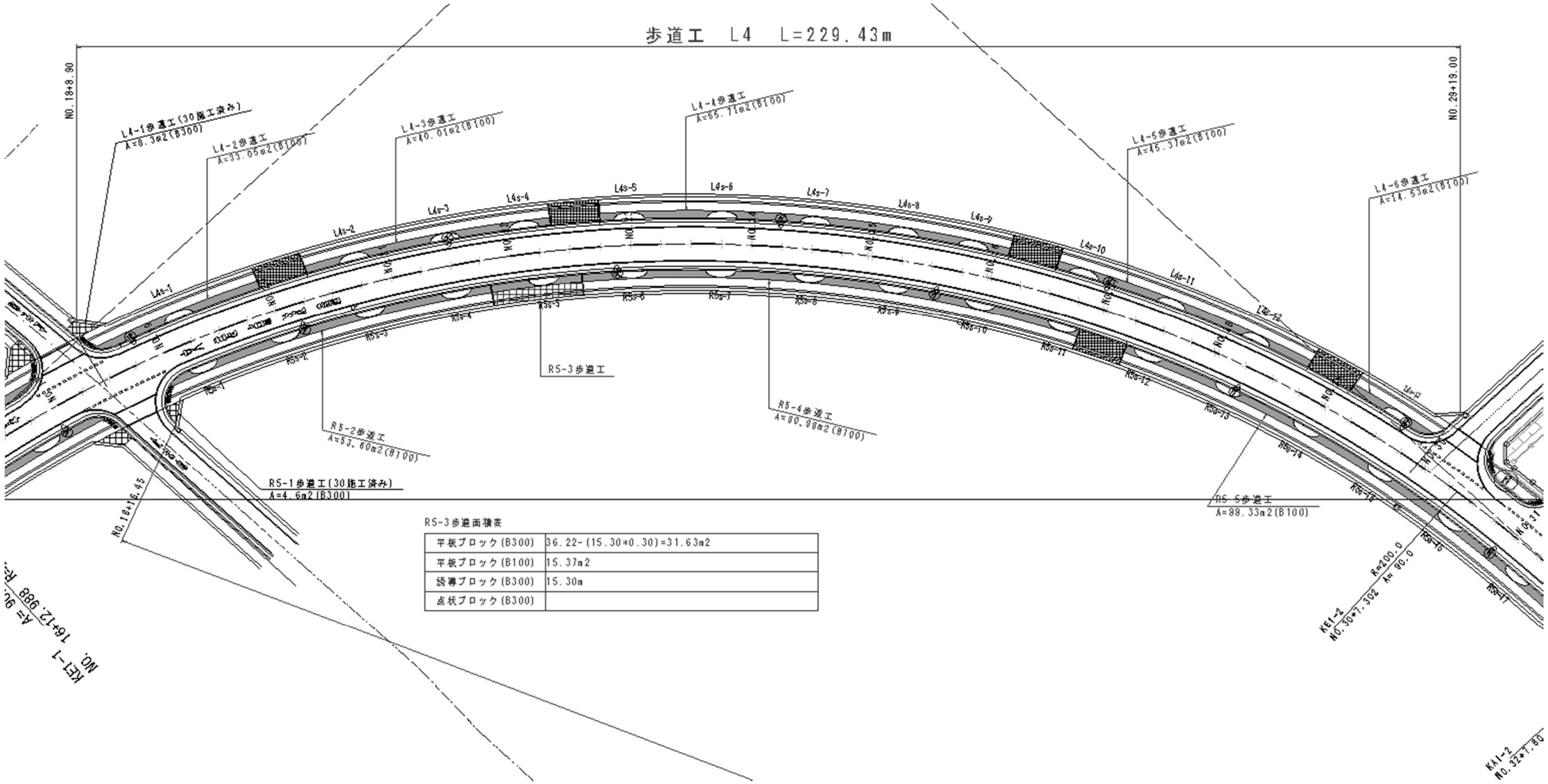

RS-3歩道面積表

平板ブロック(B300)	36.22-(15.30*0.30)=31.63m2
平板ブロック(B100)	15.37m2
誘導ブロック(B300)	15.30m
点状ブロック(B300)	

乗入工 数量集計表

ﾚﾍﾞﾙ3 種別	ﾚﾍﾞﾙ4 細別	ﾚﾍﾞﾙ5 規格	区分		単位
			数量	改め数量	
乗入工	路盤工	RC-40 t=25cm	138.05	138	m2
	表層工	カラー舗装工(ベンガラ) t=5cm	138.05	138	m2
	地先境界ブロック	C種 150*150	43.72	44	m
	誘導ブロック	300*300 t=6cm	50.60	51	m
			15.18	15	m2

乗入工数量集計表

	路盤工(m2) RC-40 t=25cm	表層工(m2) カラー舗装工 t=5cm	地先境界ブロック(m) C種 150*150			誘導ブロック(m) 300*300 t=6cm
R1-N1	42.95	42.95	5.52			17.80
R1-N2	9.80	9.80	5.52			4.30
R2-N1	10.80	10.80	6.00			4.30
R2-N2	21.95	21.95	6.45			7.80
R2-N3	12.80	12.80	7.00			4.30
R2-N4	13.80	13.80	7.47			4.30
R2-N5	25.95	25.95	5.76			7.80
合計	138.05	138.05	43.72			50.60

乗入工(R1-N1)　　数 量 計 算 書

工　　種	種　　別	算　　式	数　量	
路盤工	RC-40 t=25cm	48.20　－　17.50　＊　0.30	42.95	m2
表層工	カラー舗装工 t=5cm	48.20　－　17.50　＊　0.30	42.95	m2
地先境界 ブロック	A種 150*150	2.76*2	5.52	m
誘導ブロック	B300*300 t=6cm	17.50+0.15*2	17.80	m

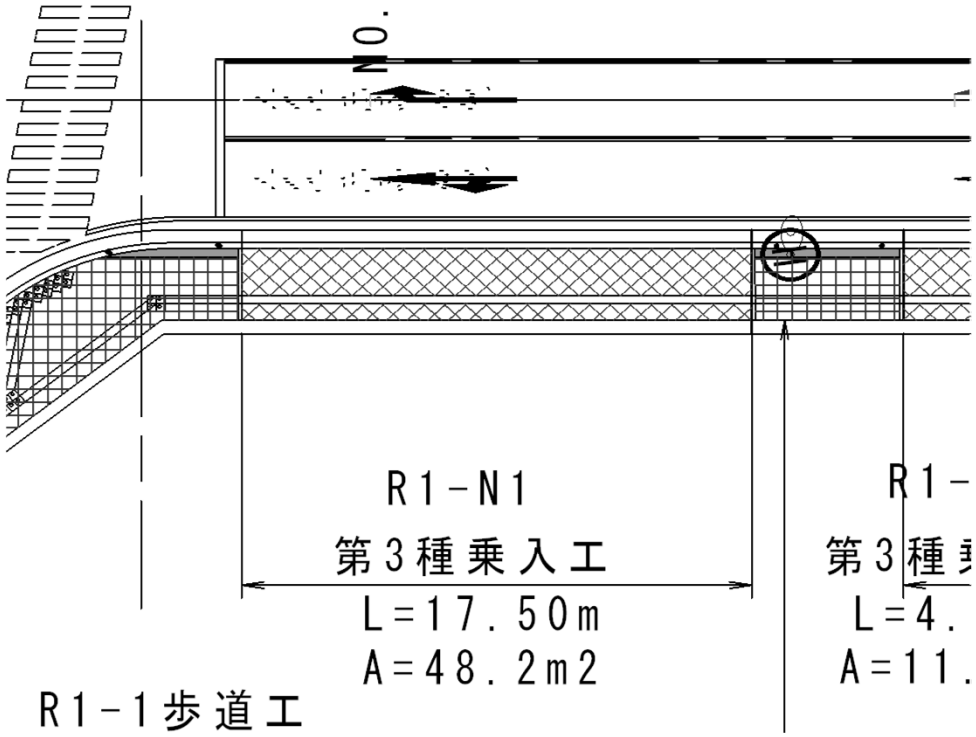

乗入工(R1-N2)　　数 量 計 算 書

工　　種	種　　別	算　　式	数　量	
路盤工	RC-40 t=25cm	11.00　－　4.00　＊ 0.30	9.80	m2
表層工	カラー舗装工 t=5cm	11.00　－　4.00　＊ 0.30	9.80	m2
地先境界 ブロック	A種 150*150	2.76*2	5.52	m
誘導ブロック	B300*300 t=6cm	4.00+0.15*2	4.30	m

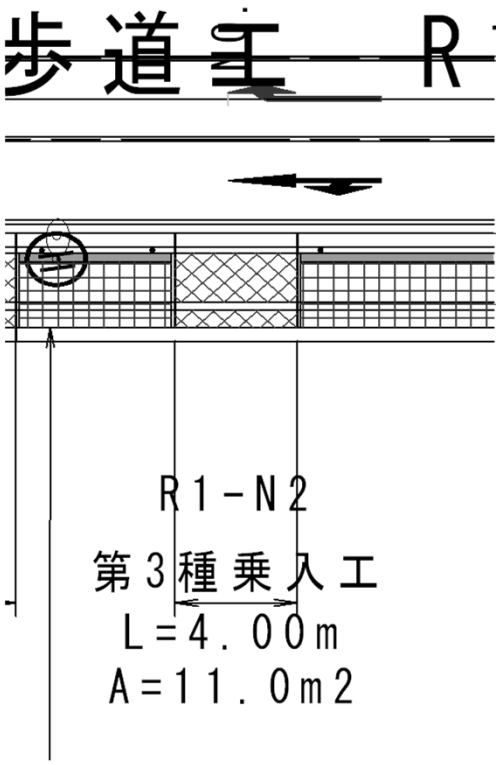

乗入工(R2-N1)　　数 量 計 算 書

工　　種	種　別	算　　式	数　量	
路盤工	RC-40 t=25cm	12.00　－　4.00　＊ 0.30	10.80	m2
表層工	再生細粒度 AS13 t=5cm	12.00　－　4.00　＊ 0.30	10.80	m2
地先境界 ブロック	A種 150*150	2.95+3.05	6.00	m
誘導ブロック	B300*300 t=6cm	4.00+0.15*2	4.30	m

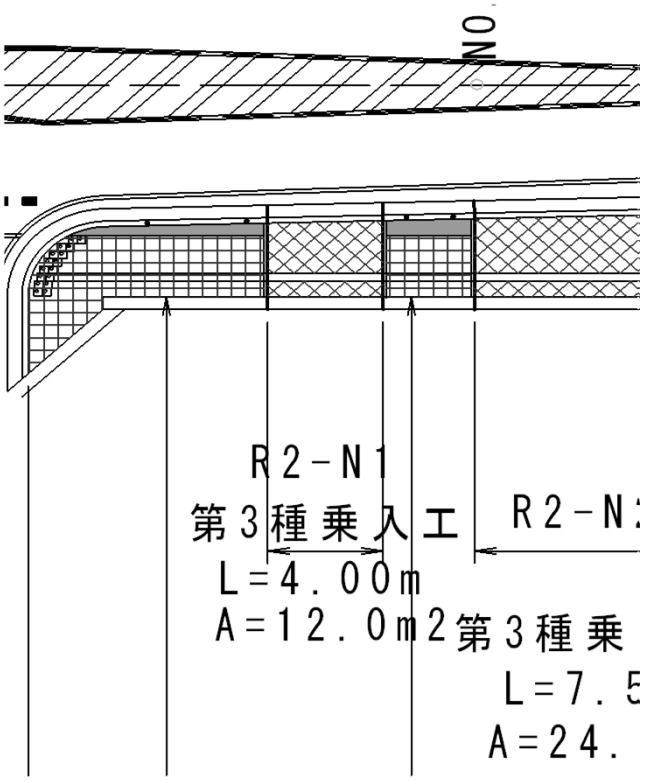

乗入工(R2-N2)　　数 量 計 算 書

工　　種	種　別	算　　式	数　量	
路盤工	RC-40 t=25cm	24.20　－　7.50　＊　0.30	21.95	m2
表層工	カラー舗装工 t=5cm	24.20　－　7.50　＊　0.30	21.95	m2
地先境界 ブロック	A種 150*150	3.13+3.32	6.45	m
誘導ブロック	B300*300 t=6cm	7.50+0.15*2	7.80	m

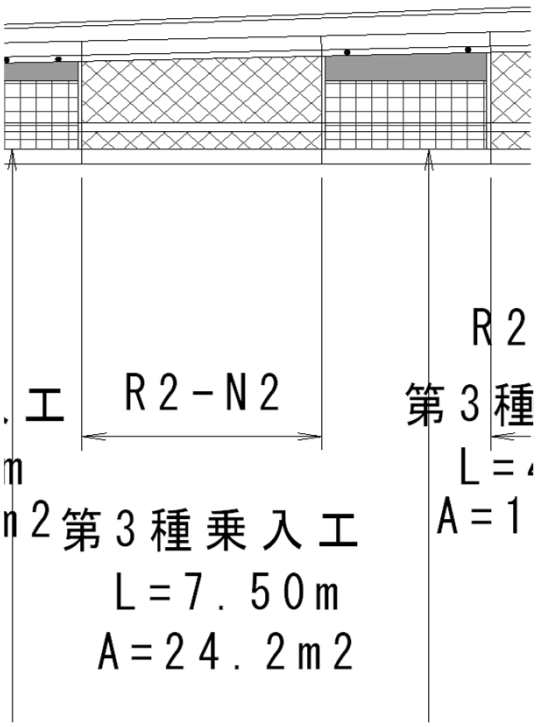

乗入工(R2-N3)　　数 量 計 算 書

工　　種	種　別	算　　式	数　量	
路盤工	RC-40 t=25cm	14.00　－　4.00　＊　0.30	12.80	m2
表層工	カラー舗装工 t=5cm	14.00　－　4.00　＊　0.30	12.80	m2
地先境界 ブロック	A種 150*150	3.45+3.55	7.00	m
誘導ブロック	B300*300 t=6cm	4.00+0.15*2	4.30	m

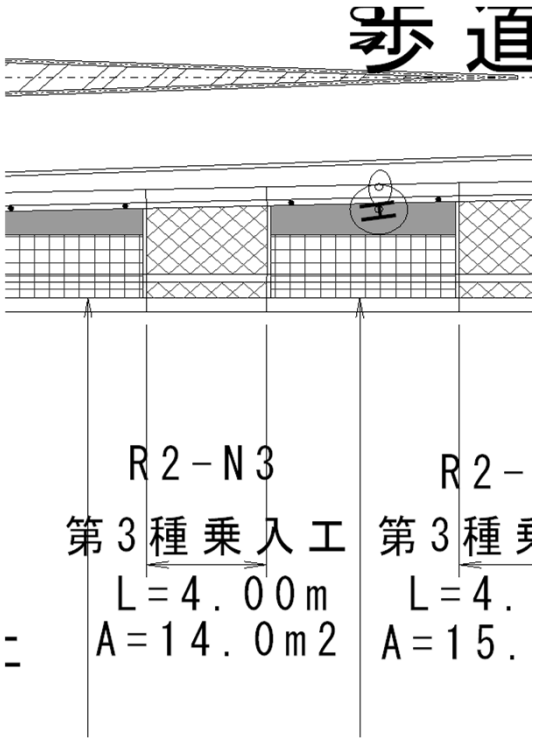

乗入工(R2-N4)　　数 量 計 算 書

工　　種	種　　別	算　　式	数　量	
路盤工	RC-40 t=25cm	15.00　－　4.00　＊　0.30	13.80	m2
表層工	カラー舗装工 t=5cm	15.00　－　4.00　＊　0.30	13.80	m2
地先境界 ブロック	A種 150*150	3.71+3.76	7.47	m
誘導ブロック	B300*300 t=6cm	4.00+0.15*2	4.30	m

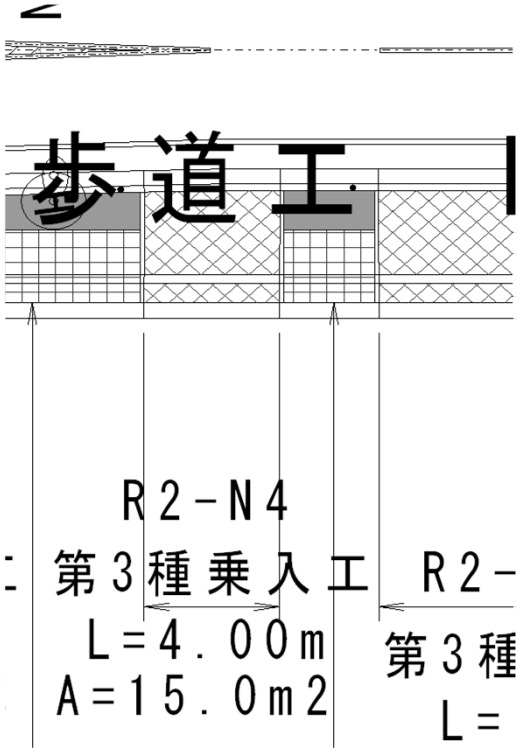

乗入工(R2-N5)　　数 量 計 算 書

工　　種	種　別	算　　式	数　量	
路盤工	RC-40 t=25cm	28.20　－　7.50　＊　0.30	25.95	m2
表層工	カラー舗装工 t=5cm	28.20　－　7.50　＊　0.30	25.95	m2
地先境界 ブロック	A種 150*150	3.76+2	5.76	m
誘導ブロック	B300*300 t=6cm	7.50+0.15*2	7.80	m

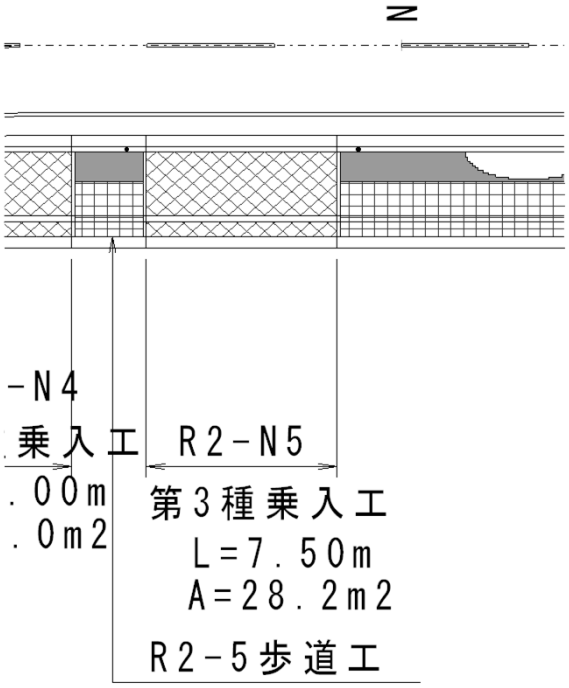

誘導ブロック工　　数 量 計 算 書

10m当たり

工　　種	種　別	算　　式	数　量	
基礎砕石	RC-40 t=10cm	0.30*10.00	3.00	m2
型枠		0.15*10.00*2	3.00	m2
コンクリート	18N-40-8	0.30*0.10*10.00	0.30	m
溶接金網	&*100*100	0.20*10.00	2.00	m2
誘導ブロック	B300*300 t=6cm	0.30*10.00	3.00	m2

誘導ブロック構造図

S=1:10

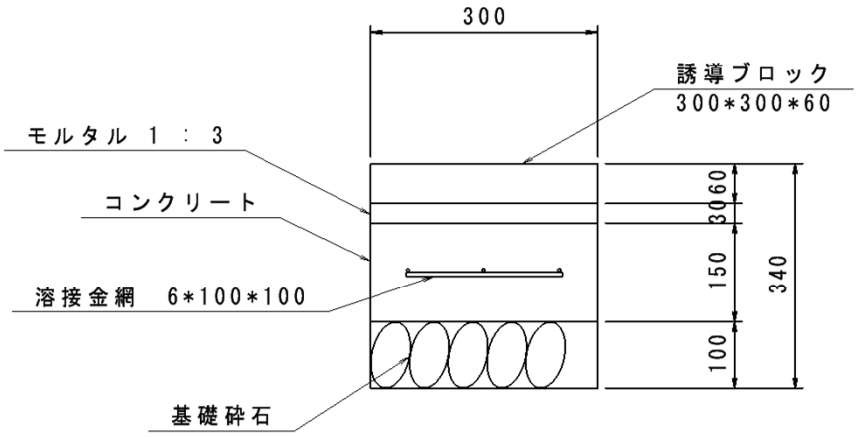

排水工 数量集計表

ﾚﾍﾞﾙ3 種別	ﾚﾍﾞﾙ4 細別	ﾚﾍﾞﾙ5 規格	数量		単位	摘要
			数量	改め数量		
土工	掘削		9.2	9	m3	
	埋め戻し		4.6	5	m3	
	土砂等運搬		4.5	5	m3	
側溝工	勾配可変型側溝 プレキャスト	US9-B-B300-H400	12.37	12	m	
	側溝蓋板 (Con製)	US9型用300蓋 L=0.50m	11	11	枚	
	側溝蓋板 (鋼製)	US9型用300蓋 L=0.50m	1	1	m	
集水枡工	SM-B500-H500		1.00	1	箇所	
L型側溝工			37.05	37	m	

側溝工　　数　量　計　算　書

	種　　別	算　　式	数　量
側溝工	VS-B300-H400	12.37	12.4　m
蓋板	B300用 Con蓋	12.4-1	11　枚
〃	B300用 鋼製蓋	12.4-11	1　枚
集水枡工	SM-B500-H500	1	1　箇所
L型側溝工			
	NO.3+18.00 付近	8.6	8.6
	NO.4+4.40	8	8.0
	NO.8+12.35	10.3	10.3
	NO.8+18.75	10.15	10.2
	計		37.1　m
土工	床掘り	7+2.2	9.2　m3
	埋め戻し	2.9+1.7	4.6　m3
	土砂等運搬	4.1+0.4	4.5　m3

US9-B-B300-H400
(10.0m当り)

数　量　計　算　書

細別	規格	算　　式	数　量
基礎材	RC-40 t=10cm 基面整正	0.50*0.10*10.0	0.5　m3
		0.50*10.0	5.0　m2
自由勾配側溝 (ﾌﾟﾚｷｬｽﾄ)	US9-B-B300-H400 L=2.0m W=403kg	10.0/2.0	5　個
勾配調整 コンクリート	18-8-40	別途計上	
基礎 コンクリート	18-8-40	0.50*0.05*10.0	0.25　m3
型枠	均し型枠	0.05*2*10.0	1.0　m2
蓋板	B300用2種	別途計上	

記　号	寸　法　表 (mm)							
	B	H	b	h1	h2	t	W1	W2
US9-B-B300-H300	300	300	450	350	435	85	400	500
US9-B-B300-H400	300	400	450	450	535	85	400	500
US9-B-B300-H500	300	500	450	550	635	85	400	500
US9-B-B300-H600	300	600	450	650	735	85	420	520
US9-B-B300-H700	300	700	450	750	835	85	420	520
US9-B-B400-H400	400	400	550	450	545	95	500	600
US9-B-B400-H500	400	500	550	550	645	95	500	600
US9-B-B400-H600	400	600	550	650	745	95	520	620
US9-B-B400-H700	400	700	550	750	845	95	520	620

US9-B型断面図

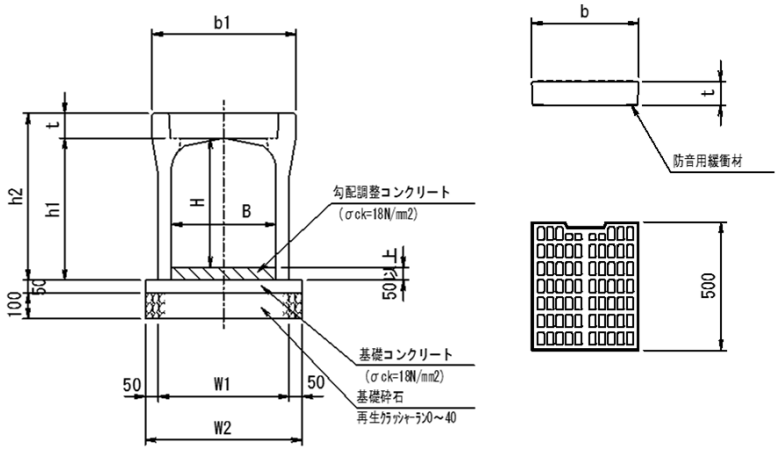

記　号	寸　法　表　(mm)	
	b	T
B300用	328	85
B400用	412	95
B500用	512	110

L型側溝(10m当り)
LS3-1-h200-T200

数 量 計 算 書

	種　別	算　式	数　量
基礎砕石	再生ｸﾗｯｼｬｰﾗﾝ RC-40　t=10cm	(0.050+0.747)*0.10*10 (0.050+0.747)*10	0.8　m3 8.0　m2
敷モルタル	1：3	0.740*0.03*10	0.2　m3
LS3-1-ｈ200-T200	ℓ＝2.0m w=790kg/個	5	5　個

標準部

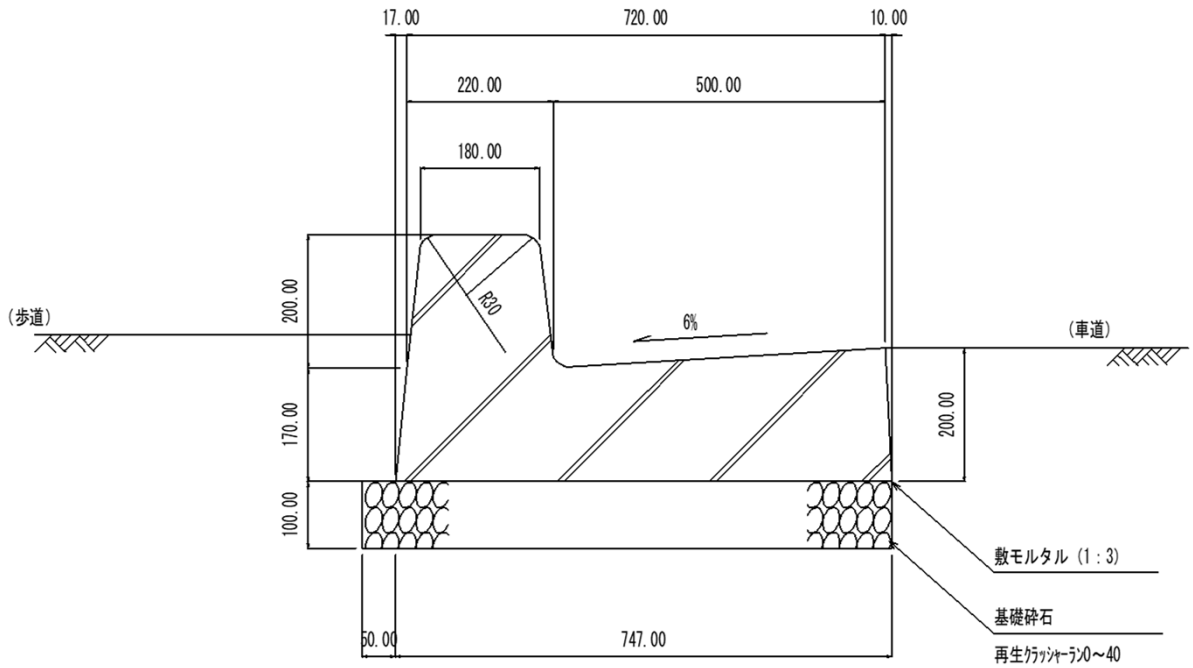

集水ます(10箇所)
SM-B500-H500

数 量 計 算 書

	種　別	算　　式	数　量
基礎砕石	再生ｸﾗｯｼｬｰﾗﾝ RC-40　t=15cm	0.90*0.90*10	8.1　m2
コンクリート	小型構造物 18-8-40	(0.80*0.80*0.65-0.50*0.50*0.50)*10	2.91　m3
型枠	小型構造物	(0.65*0.80*4+0.50*0.50*4)*10	30.80　m2
鋼製桝蓋	500*500用 T-14		10　基
床掘り	床掘幅=1.80m 床掘深=0.65m	(1.80^2*0.65+0.90^2*0.15)　土工に計上	2.2　m3
埋戻し		(1.80^2*0.65-0.80^2*0.65)　土工に計上	1.7　m3
基面整正		0.90*0.90*10	8.1　m2
残土処理		2.2　-　1.7　/　0.9　土工に計上	0.4　m3

集 水 桝

断面図

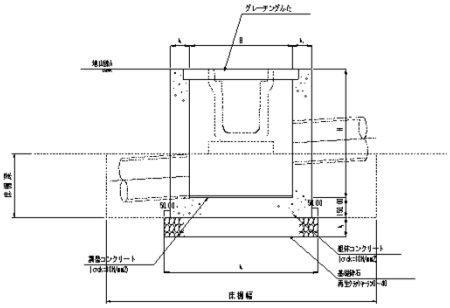

平面図

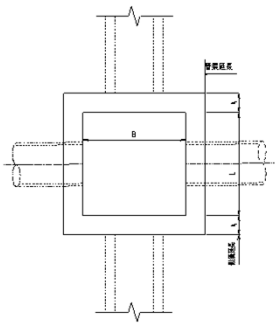

型　号	寸法表 (mm)			
	H	b_1	h_1	h_2
SM-B500-L500-H500	500	150	900	150
SM-B600-L600-H500	500	150	1000	150
SM-B600-L600-H600	600	150	1000	150
SM-B600-L600-H700	700	150	1000	150
SM-B600-L600-H800	800	150	1000	150
SM-B600-L600-H900	900	150	1000	150
SM-B600-L600-H1100	1100	200	1100	200
SM-B600-L600-H1200	1200	200	1100	200
SM-B600-L600-H1300	1300	200	1100	200
SM-B700-L1400-H1400	1400	200	1200 × 1900	200

道路付属施設工　　数量集計表

ﾚﾍﾞﾙ3 種別	ﾚﾍﾞﾙ4 細別	ﾚﾍﾞﾙ5 規格	区　分 数量	改め数量	単位
土工	床掘り		45.4	45	m3
	基礎砂	砂	20.3	20	m3
	埋め戻し	流用土	25.1	25	m3
ケーブル 配管工	ケーブル 配管	FEPφ50	162.0	162	m
	埋設シート	W1502倍長	162.0	162	m
ケーブル 布設工	ケーブル 布設	CVV5.5sq-6C	174.0	174	m
ハンドホール 設置工	ハンドホール 設置工	600*600*900 w=640kg	3	3	基
	鉄蓋設置工	R2K-60(2t荷重)	3	3	基
基　礎　工	スパイラル基礎 設置工	φ500mm t=0.6 L=1.50m	3	3	本
	コンクリート基礎 設置工	H=10mCon基礎 B1000*L1000*H1000	1	1	基
照明灯設置工	テーパーポール 設置工	H=8m STK溶融亜鉛メッキ シティブラウン指定色	3	3	基
	〃	H=10m STK溶融亜鉛メッキ シティブラウン指定色	1	1	基
	照明灯器具(8m) 設置工	LW3203L	3	3	基
	照明灯器具(10m) 設置工	LW3703LC	1	1	基

街路灯・基礎　数量表

街路灯番号	テーパーポール										照明灯器具								ジョイントユニット				基礎工														組アンカー	備考
	8.25m				10.25m				7.25m		LW3203L(8m)				LW3703LC(10mn)								H8mスパイラル				H8mCon基礎(Box)				H10mCon基礎				引込柱Con			
	新設		制作済み		新設		制作済み		新設	制作済み	新設		制作済み		新設		制作済み		新設		制作済み		新設		制作済み		新設		制作済み		新設		制作済み		新設	制作済み		
	設置	不設置	設置	不設置	設置	不設置	設置	不設置			設置	不設置	設置	不設置	設置	不設置	設置	不設置	設置	不設置	設置	不設置	設置	不設置	設置	不設置	設置	不設置	設置	不設置	設置	不設置	設置	不設置				
P3-1							1										1				1												1					
P3-2			1										1								1				1													
P3-3			1										1								1				1													
P3-4			1										1								1				1													
計			3				1						3				1				4				3								1					

照明灯ケーブル延長調書

区分		区		間	ケーブル長(m) CVV5.5aq-6C	ケーブル立上り(m)	備考
引込柱2系統	右側	P3-1	～	P3-2	26	3	
		P3-2	～	P3-3	40	3	
		P3-3	～	P3-4	48	3	
		P3-4	～	P3-5	48	3	
計					162	12	
総計					174		

配管延長調書

区分		区		間	FEP50 延長(m)	埋設シート(m)	ハンドホール H-9型	備考
引込柱2系統	右側	P3-1	～	HH 22	10.0	10.0		
							HH 22	
		HH 22	～	P3-2	16.0	16.0		
		P3-2	～	P3-3	40.0	40.0		
		P3-3	～	HH 15	4.0	4.0		
							HH 15	
		HH 15	～	HH 14	9.0	9.0		
							HH 14	
		HH 14	～	P3-4	35.0	35.0		
		P3-4	～	P3-5	48.0	48.0		
計					162.0	162.0	3	

道路照明灯　　H=8.0m(標準部基礎)　　数 量 計 算 書

工　　種	種　　別	算　　式	数　量	
土工		※土工は、全体土工に含む		
基礎砕石	RC-40 t=10cm	3.14/4*0.50^2	0.20	m2
スパイラル ダクト	φ500 t=6mm	参考重量W=1.50m*9.9kg/m=14.9kg	1.50	m2
基礎 コンクリート	18-8-40	π/4*0.50^2*1.50	0.29	m3
アンカーボルト		4-M24*600L N2 W1付　　FB-50*t4.5(2.12kg)	1	個
道路照明灯柱	テーパーポール 8.25m ベース式	STK溶融亜鉛メッキ　　シティブラウン塗装	1	式
照明器具	LED道路灯 250C		1	基
ジョイント ユニット			1	個
		器具等は購入済みなので設置手間のみとする。		

（標準部基礎）

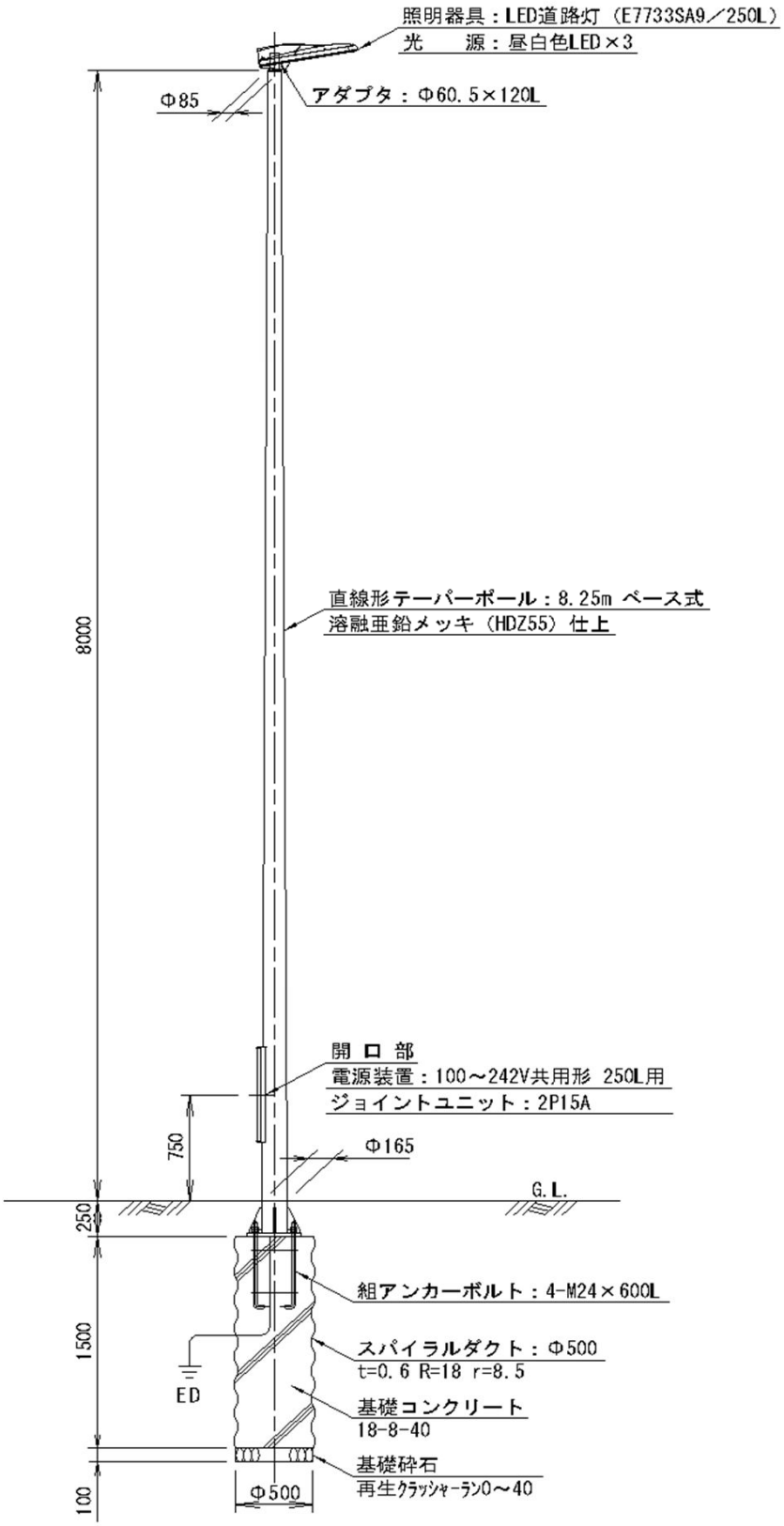
照明器具：LED道路灯（E7733SA9／250L）
光　　源：昼白色LED×3
Φ85
アダプタ：Φ60.5×120L
8000
直線形テーパーポール：8.25m ベース式
溶融亜鉛メッキ（HDZ55）仕上
開 口 部
電源装置：100～242V共用形 250L用
ジョイントユニット：2P15A
750
Φ165
G.L.
250
組アンカーボルト：4-M24×600L
1500
スパイラルダクト：Φ500
t=0.6 R=18 r=8.5
ED
基礎コンクリート
18-8-40
基礎砕石
再生ｸﾗｯｼｬｰﾗﾝ0～40
100
Φ500

土工標準図

配管埋設断面図（参考図）

S=1:10

一　般　部

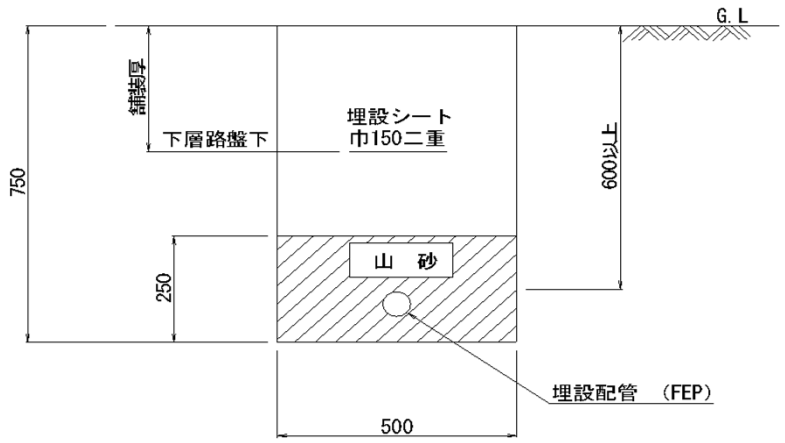

床掘り	V=	0.56	＊	0.5	＊	162.0	=	45.4
埋戻し	V=	0.31	＊	0.5	＊	162.0	=	25.1
砂	V=	0.25	＊	0.50	＊	162.0	=	20.3

道路照明灯　H=10.0m(250L)　数 量 計 算 書

工　種	種　別	算　式	数 量	
土工	床掘り	1.00*1.00*0.10+(2.00^2+3.25^2)/2*1.25	9.20	m3
	埋戻し	9.20-(1.00*1.00*0.10+1.00*1.00*1.00)	8.10	m3
	基面整正	1.00*1.00	1.00	m2
基礎砕石	RC-40 t=10cm	1.00*1.00	1.00	m2
基礎型枠	小型	1.00*1.00*4	4.00	m2
基礎 コンクリート	18-8-40	1.00*1.00*1.00	1.00	m3
アンカーボルト		4-M24*600L N2 W1付　FB-50*t4.5(2.12kg)	1	個
道路照明灯柱	テーパーポール 10.00m ベース式	STK溶融亜鉛メッキ　シティブラウン塗装	1	式
照明器具	LED道路灯 250L		1	基
ジョイント ユニット	2P15A		1	個
		器具等は購入済みなので設置手間のみとする。	#VALUE!	

照明柱姿図

S=1:30

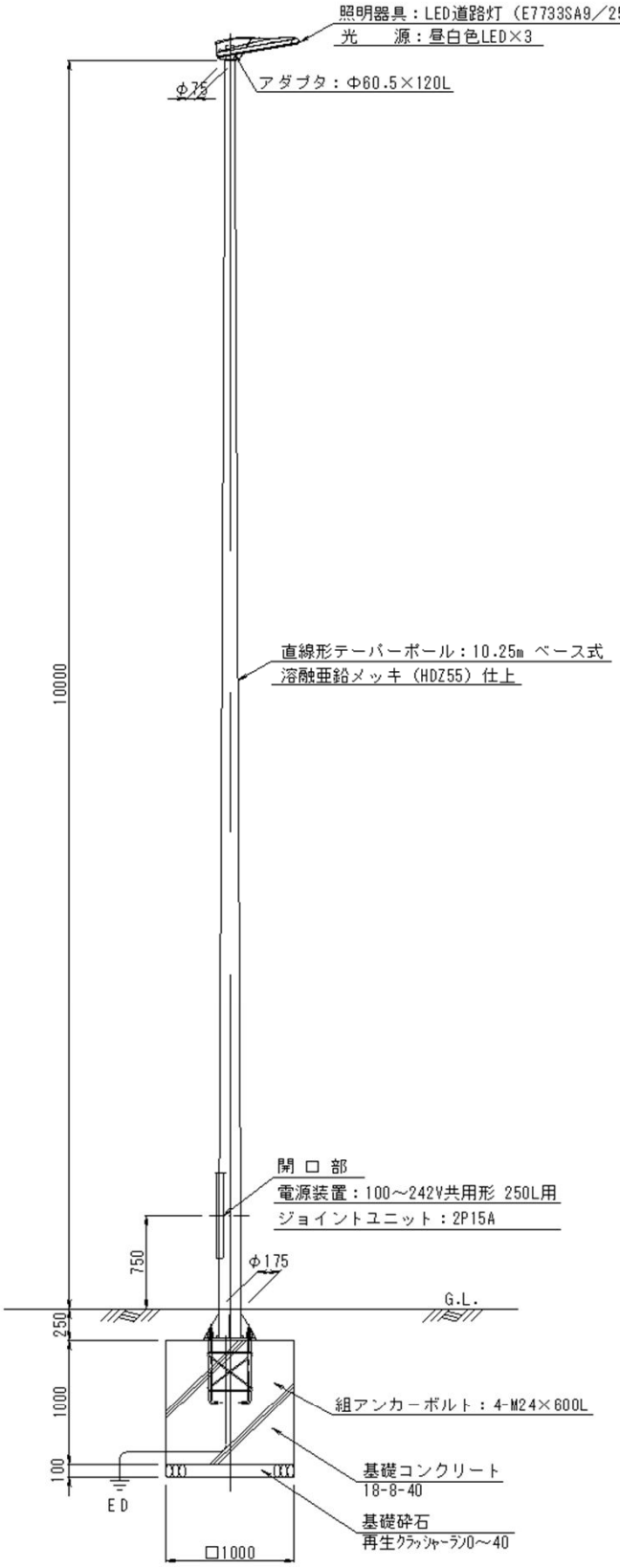
照明器具：LED道路灯（E7733SA9／250L）
光　源：昼白色LED×3
φ75
アダプタ：Φ60.5×120L
10000
直線形テーパーポール：10.25m ベース式
溶融亜鉛メッキ（HDZ55）仕上
開 口 部
電源装置：100～242V共用形 250L用
ジョイントユニット：2P15A
750
φ175
G.L.
250
1000
100
組アンカーボルト：4-M24×600L
基礎コンクリート
18-8-40
基礎砕石
再生ｸﾗｯｼｬｰﾗﾝ0～40
E D
□1000

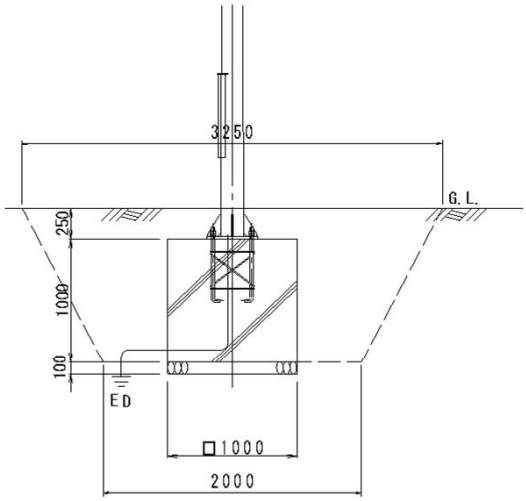
3250
G.L.
250
1000
100
E D
□1000
2000

道路照明灯　ハンドホール　数 量 計 算 書

10箇所当り

工　種	種　別	算　式	数 量	
土工	床掘り	((1.32^2+2.29^2)/2*0.97+0.92^2*0.10)*10	34.73	m3
	埋戻し	34.73-(0.72^2*3.14*1/4)*0.92*10	30.99	m3
	基面整正	0.92*0.92*10	8.46	m2
基礎砕石	RC-40 t=10cm	0.92*0.92*10	8.46	m2
ハンドホール	H1-9 600*600*900	10.00	10.00	基
同蓋板	鉄蓋 R2K-60 T-2t	10.00	10.00	基
		器具等は購入済みなので設置手間のみとする。		

ハンドホール参考図

S=1:20

600×600×900型

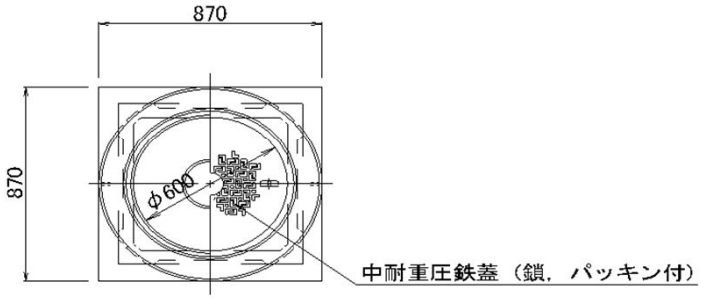

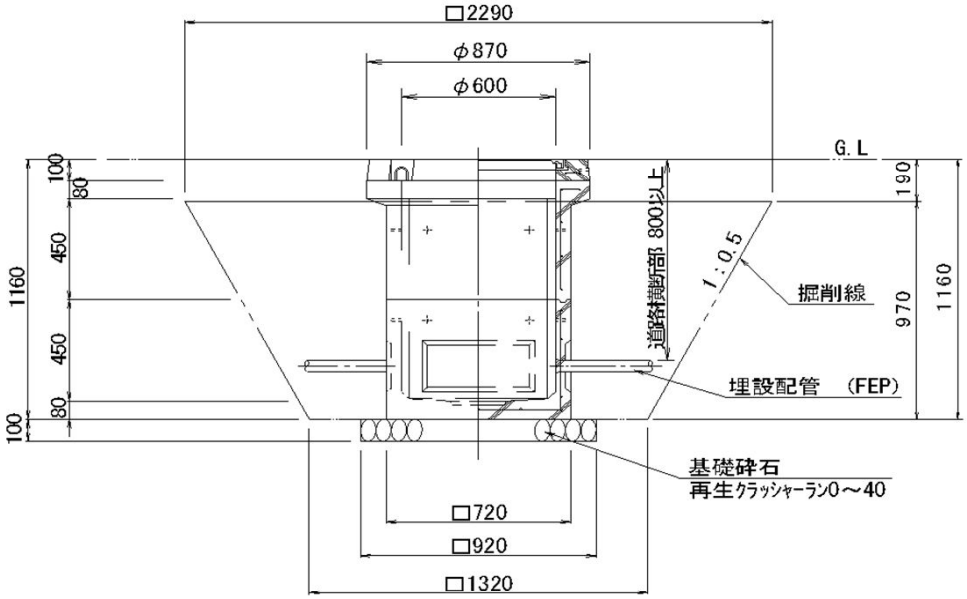

植樹枡工

ﾚﾍﾞﾙ3 種別	ﾚﾍﾞﾙ4 細別	ﾚﾍﾞﾙ5 規格	数量		単位	摘要
			R1年	改め		
植樹枡			65		箇所	

植樹枡工　　数 量 計 算 書

10箇所当たり

工　　種	種　別	算　　式	数　量	
基礎工	t=10cm RC-40	1.15*10	11.50	m2
型枠		5.57*0.09*10	5.01	m2
コンクリート	18N-25-8	0.89*0.09*10	0.80	m3
植樹枡箇所数	左側	7+2+1+13	23.0	
	右側	2+4+4+23+9	42.0	
	計		65.0	箇所

植　樹　枡　工

S=1:25

平　面　図

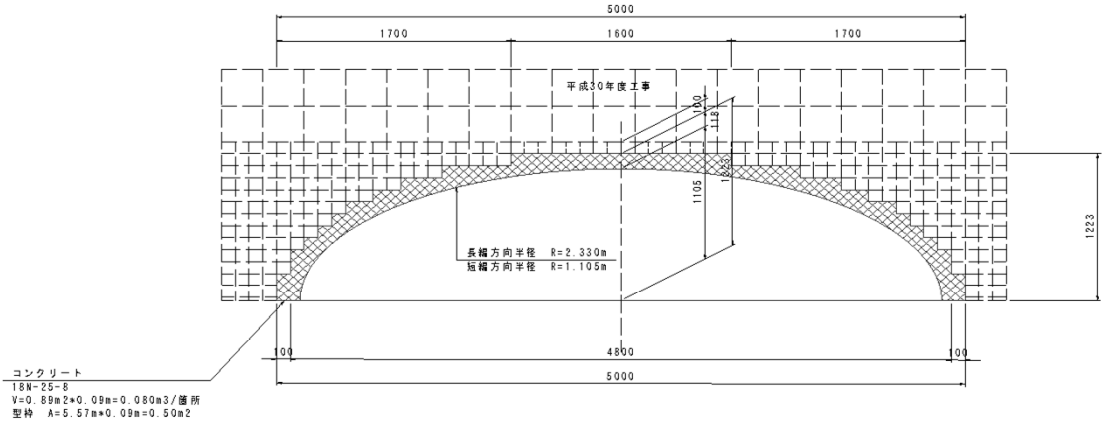

側　面　図

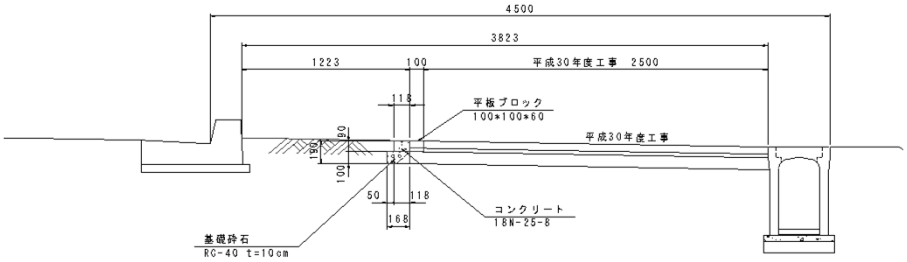

基礎工面積図

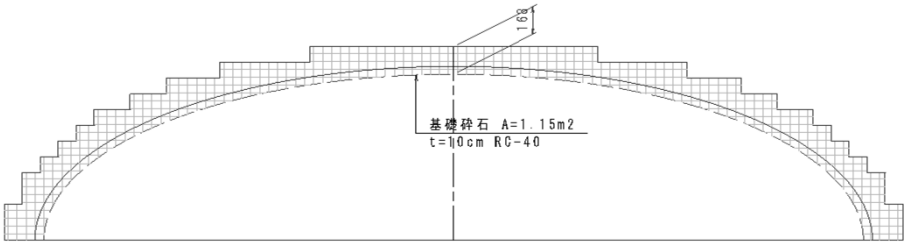

積上安全費

ﾚﾍﾞﾙ3 種別	ﾚﾍﾞﾙ4 細別	ﾚﾍﾞﾙ5 規格	数量		単位	摘要
			R1年	改め		
安全費		交通誘導員B	59	59	人	

積上安全費　　数 量 計 算 書

工　　種	種　　別	算　　式	数　量	
安全費	道路掘削 110 m3	日当たり作業量 133m3/日 110/133	0.8	日
	床掘り 7 m3	日当たり作業量 150m3/日 7/150	0.1	日
	埋戻し 3 m3	日当たり作業量 33m3/日 3/33	0.1	日
	歩道路盤工 1470 m2	日当たり作業量 268m2/日 1470/268	5.5	日
	歩道舗装工 1565 m2	日当たり作業量 77m2/日 1565/77	20.3	日
	L型側溝工 37 m	日当たり作業量 12.5m/日　(0.8/1.0日)=1.25*10m=12.5m 37/12.5	3.0	日
	計		29.7	日
	交通誘導員B	29.7　＊　2　　箇所	59.0	人
		土木工事標準積算基準書　国土交通省版Ⅰ　Ⅰ-12-①-1		